TRENITALIA
GRUPPO FERROVIE DELLO STATO ITALIANE
DIREZIONE LOGISTICA INDUSTRIALE

HMU BLUES HTR412/HTR312

GRADINO SCORREVOLE PRM

CATALOGO PARTI DI RICAMBIO N° 2.05.1289

SCHALTBAU
BODE

TRENITALIA
GRUPPO FERROVIE DELLO STATO ITALIANE
DIREZIONE LOGISTICA INDUSTRIALE

HMU BLUES HTR412/HTR312

GRADINO SCORREVOLE PRM

CATALOGO PARTI DI RICAMBIO N° 2.05.1289

TRENITALIA S.p.A.
PROPRIETÀ RISERVATA

I N D I C E

Avvertenze generali per la consultazione del catalogo 2

Pubblicazioni collegate 4

Schema di configurazione 5

Tavole figurate 11

Indice delle parti di ricambio 63

Indice delle categorie 73

Elenco ditte richiamate nel catalogo 77

AVVERTENZE GENERALI PER LA CONSULTAZIONE DEL CATALOGO

1) DEFINIZIONI

Gli impianti si intendono composti da un insieme di «gruppi».
Ciascun gruppo è a sua volta costituito da un insieme di «sottogruppi».
Nei sottogruppi si individuano i singoli «componenti».

2) RICERCA DELLE PARTI DI RICAMBIO

Per una corretta ricerca delle parti di ricambio illustrate ed elencate nel catalogo, è necessario consultare le tavole e le relative pagine descrittive delle parti di ricambio, come indicato ai successivi punti 3) - 4).

3) TAVOLE

— Sulla prima tavola del catalogo, contrassegnata dalla lettera ALFA, è indicata la disposizione dei vari gruppi.
— Le tavole contrassegnate con le lettere A, B ecc. illustrano le apparecchiature nel loro insieme; in esse si individuano i «sottogruppi».
— Su ogni tavola è riportato in basso a partire da sinistra, il tipo di rotabile su cui è montato l'impianto, il numero del catalogo, la denominazione del gruppo o sottogruppo, eventuale numero del disegno Ditta, eventuali estremi di classifica F.S., mese ed anno di edizione e numero della tavola; questo ultimo risulta così stabilito:
  - per tavole di gruppi: numerazione alfabetica;
  - per tavole di sottogruppi: indicazione alfa-numerica composta per la prima posizione dalla lettera che individua il gruppo, per la seconda posizione da un numero progressivo;
  - per tavole di componenti esplosi indicazione alfa-numerica composta per le prime posizioni dagli stessi numeri che identificano il sottogruppo, per l'ultima posizione da un numero progressivo.
— L'indice delle tavole è impostato secondo la successione alfa-numerica.

4) PAGINE DESCRITTIVE DELLE PARTI DI RICAMBIO

Le singole colonne descrivono quanto di seguito precisato:

Colonna a) – Categoria e progressivo F.S.

Colonna b) – Descrizione del componente.

Colonna c) – Riferimento sulla tavola:
nella pagina descrittiva relativa alla tavola di assieme dell'apparecchiatura e nelle pagine descrittive relative alle tavole dei gruppi e sottogruppi, sono indicati i numeri progressivi che individuano i componenti rappresentati nelle tavole stesse.
L'asterisco che può comparire a fianco dei numeri, indica l'esistenza della tavola del componente esploso in una successiva illustrazione.

Colonna d) – Codice Ditta Fornitore: sono riportati i numeri di codice delle Ditte che figurano nell'«ELENCO DITTE RICHIAMATE NEL CATALOGO».

Colonna e) – Codice Ditta Documento: sono riportati i numeri di codice a 4 cifre attribuiti da F.S. alle Ditte fornitrici, con riferimento al numero del disegno identificativo del singolo particolare (colonna «f»).

Colonne f-g) – Documento identificativo: nella colonna «f» è riportato il numero di disegno, di matricola o il codice con il quale la Ditta compilatrice del catalogo individua il singolo particolare, mentre l'eventuale segno o posizione è riportato nella colonna «g».

Colonna h) – Numero di pezzi in opera. La quantità di pezzi indicata in questa colonna si riferisce sempre alla relativa rappresentazione sulla tavola figurata.

Colonna i) – Unità di conto gestionale F.S.

Colonna j) – Note: quando nella colonna «c» (riferimento sulla tavola) compare l'asterisco «*» a fianco del numero, nella colonna «j» è indicata la tavola sulla quale il particolare in questione viene maggiormente dettagliato.

NEL CASO CHE L'ELENCAZIONE DEI PARTICOLARI RAPPRESENTATI SULLA TAVOLA RICHIEDA PIÙ PAGINE, LA TAVOLA FIGURATA SI RIPETE.

5) ABBREVIAZIONI

Nelle elencazioni le unità di misura (ove esistono) sono indicate con le sigle previste nella tabella CNR-UNI 10003-74.

PUBBLICAZIONI COLLEGATE

SCHEMA DI CONFIGURAZIONE

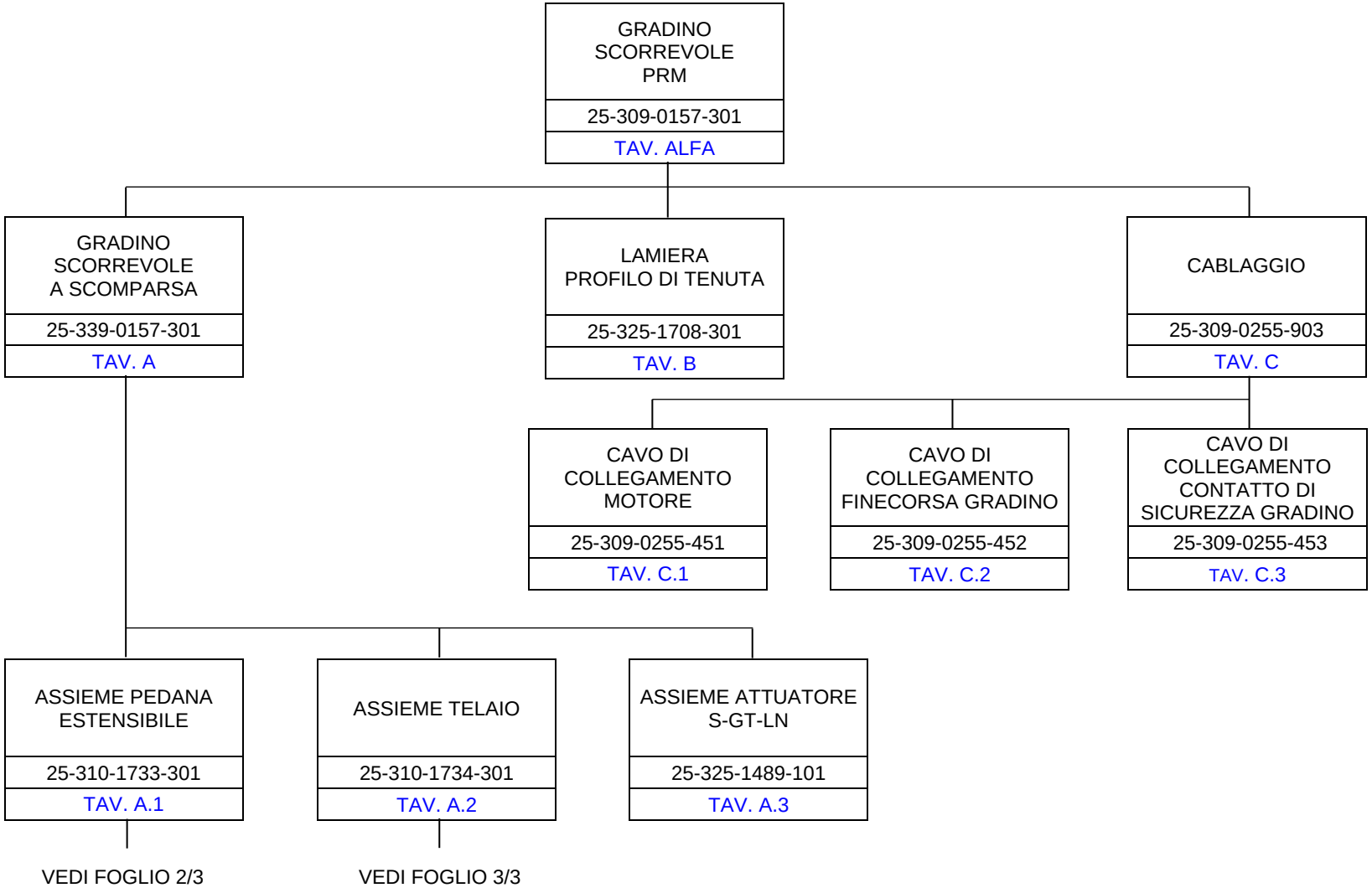

SCHEMA DI CONFIGURAZIONE	HMU BLUES HTR412/HTR312 - GRADINO SCORREVOLE PRM	SCHALTBAU BODE GmbH	F. 1 / 3

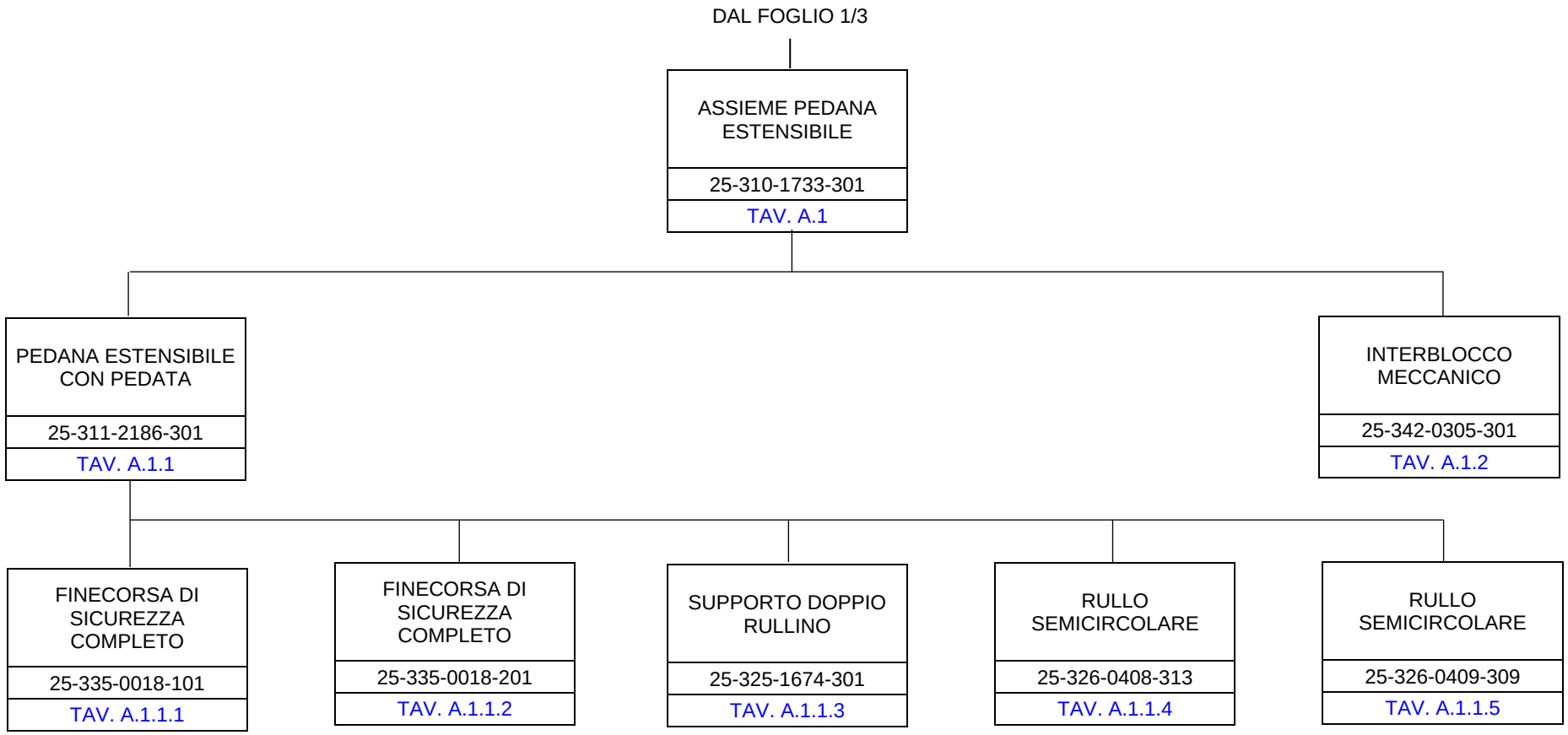

SCHEMA DI CONFIGURAZIONE	HMU BLUES HTR412/HTR312 – GRADINO SCORREVOLE PRM	SCHALTBAU BODE GmbH	F. 2 / 3

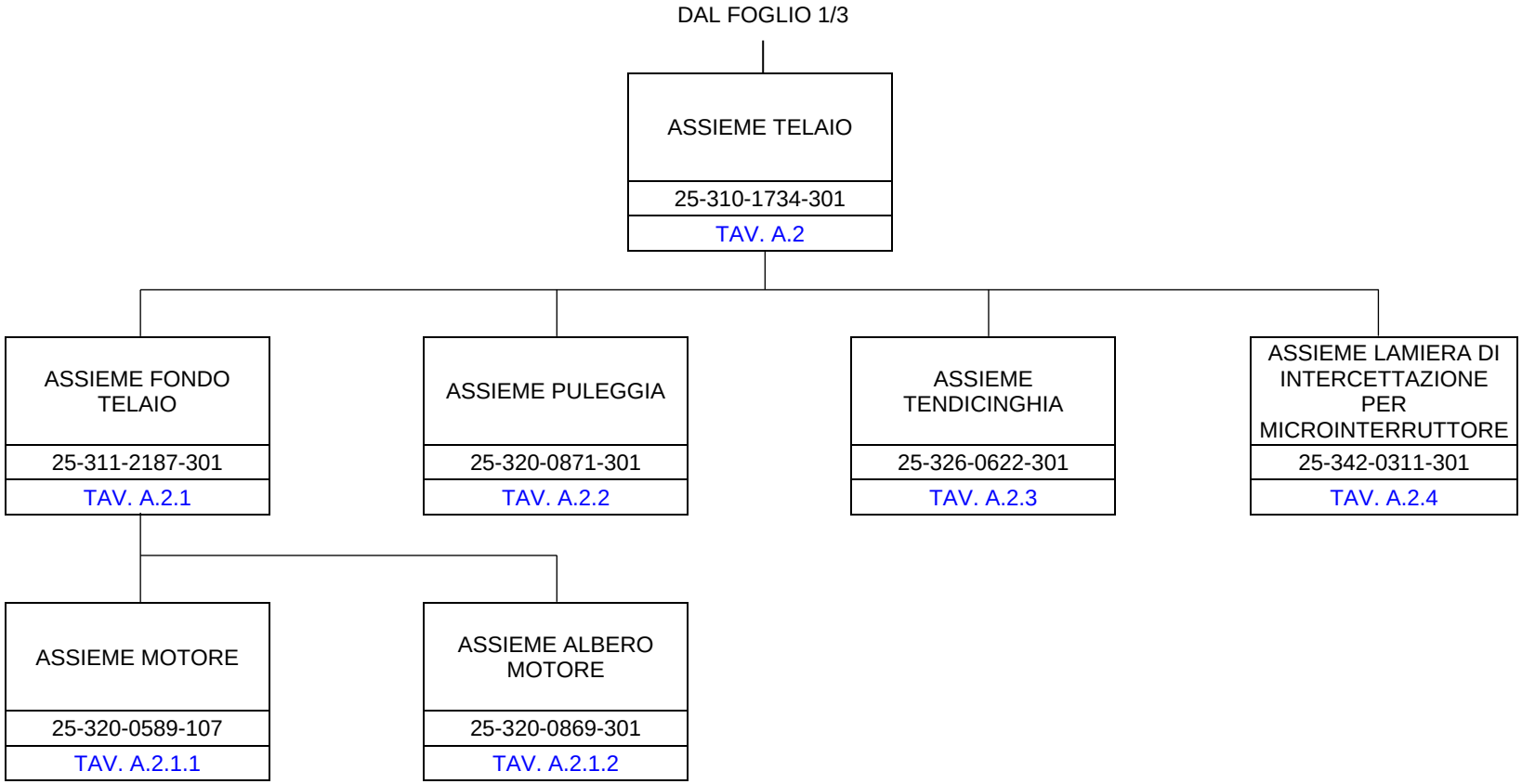

SCHEMA DI CONFIGURAZIONE	HMU BLUES HTR412/HTR312 - GRADINO SCORREVOLE PRM	SCHALTBAU BODE GmbH	F. 3 / 3

TAVOLE FIGURATE

Cat. e progr. FS	DESCRIZIONE	Riferim. Sulla tavola	C.D. Fornit.	Codice ditta documento	Documento identificativo		Numero di pezzi in opera	Unità di conto	NOTE
					Numero	Segno Matr. Pos.			
a	b	c	d	e	f	g	h	i	j
721/246	Assieme gradino scorrevole a scomparsa	1*	1	1179	25-339-0157-301		1		Vedi Tav. A
	Lamiera profilo di tenuta	2*	1	1179	25-325-1708-301		1		Vedi Tav. B
	Piastra di supporto	3	1	1179	25-373-1544-301		2		
	Cablaggio	4*	1	1179	25-309-0255-903		1		Vedi Tav. C
	Piastra di tenuta	5	1	1179	25-373-1686-102		1		
	Piastra di tenuta	6	1	1179	25-373-1686-202		1		
	Piastra per fissaggio gradino	7	1	1179	25-375-1203-301		2		
	Piastra per fissaggio gradino	8	1	1179	25-375-1203-302		2		
	Piastra di fissaggio	9	1	1179	25-375-1204-301		2		
	Passacavo con fascetta	10	1	1179	25-791-9024-301		6		
	Vite a testa flangiata M5x16 A2-70 Tuflok	11	1	1179	25-793-4047-406		4		
	Vite a testa flangiata M8x25 A2-70 Tuflok	12	1	1179	25-793-4047-328		3		
	Vite a testa esagonale M12x40 10.9 EN 24017	13	0				10		
	Rondella dentellata NL 12 SS 254 SMO - A4	14	0				10		
	Spessoramento piastra di scorrimento	15	1	1179	25-375-0998-301		6		

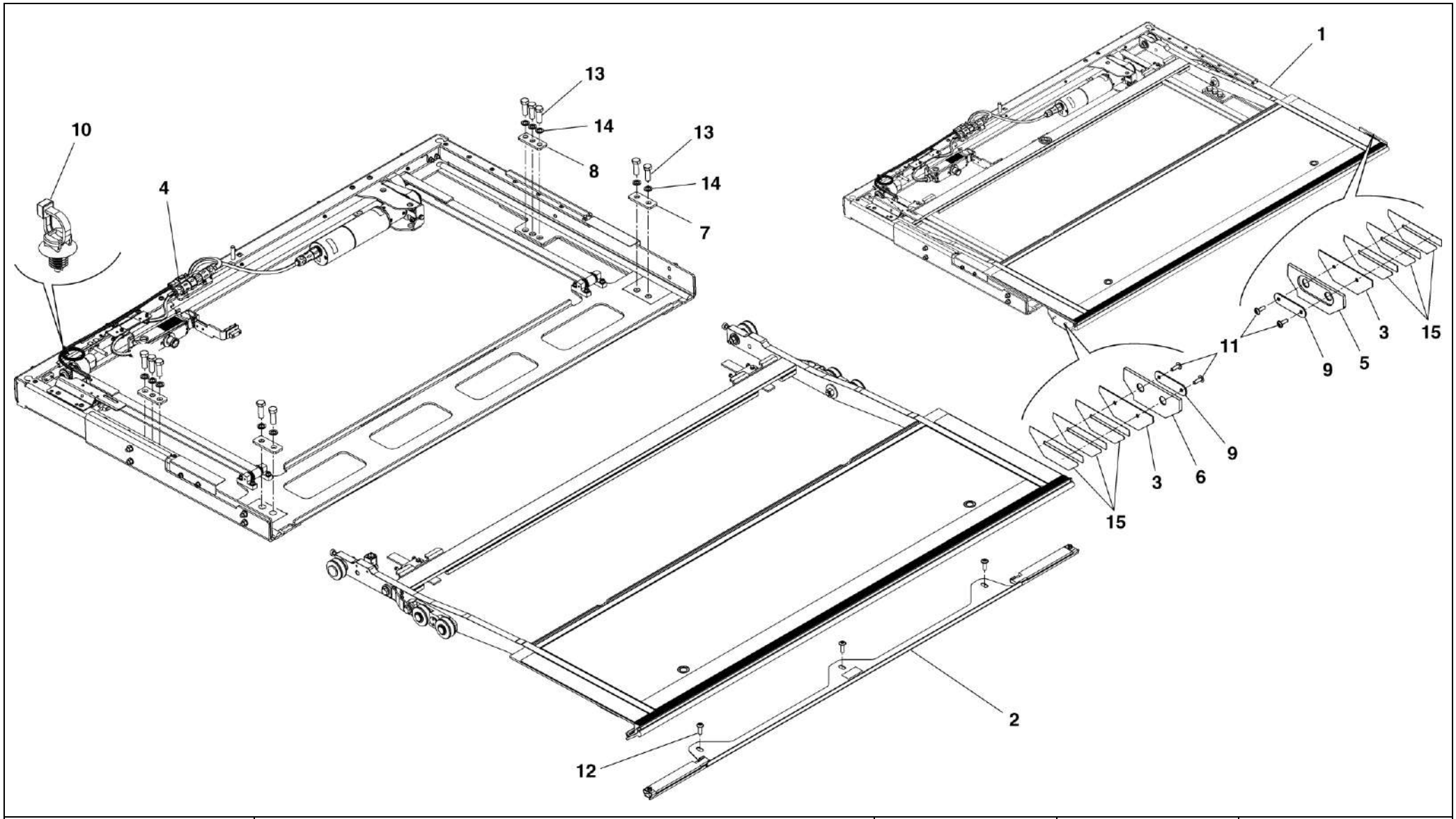

HMU BLUES HTR412/HTR312 - GRADINO SCORREVOLE PRM	GRADINO SCORREVOLE PRM	N. Elenco composiz.	Cat./Progr. FS	Tavola **ALFA**
Catalogo n. 2.05.1289		N. Disegno 25-309-0157-301		Edizione MARZO 2024

Cat. e progr. FS	DESCRIZIONE	Riferim. Sulla tavola	C.D. Fornit.	Codice ditta documento	Documento identificativo		Numero di pezzi in opera	Unità di conto	NOTE
					Numero	Segno Matr. Pos.			
a	b	c	d	e	f	g	h	i	j
721/247	Assieme pedana estensibile	1*	1	1179	25-310-1733-301		1		Vedi Tav. A.1
	Assieme telaio	2*	1	1179	25-310-1734-301		1		Vedi Tav. A.2
	Assieme attuatore S-GT-LN	3*	1	1179	25-325-1489-101		1		Vedi Tav. A.3
	Piastra di arresto	4	1	1179	25-370-0134-301		1		
	Piastra filettata	5	1	1179	25-373-0938-302		5		
	Piastra filettata	6	1	1179	25-373-0938-306		1		
	Spessore 2 mm	7	1	1179	25-375-0659-301		2		
	Spessore 1 mm	8	1	1179	25-375-0659-302		1		
	Fascetta a strappo	9	1	1179	25-791-9005-302		1		
	Rondella dentata NL 6 SP SS - A4	10	1	1179	25-793-4023-314		12		
	Vite cilindrica M6x20 EN ISO 4762 A2-70	11	1	1179	25-800-2101-480		10		
	Vite cilindrica M6x25 ISO 4762 A2-70	12	1	1179	25-800-2102-480		2		

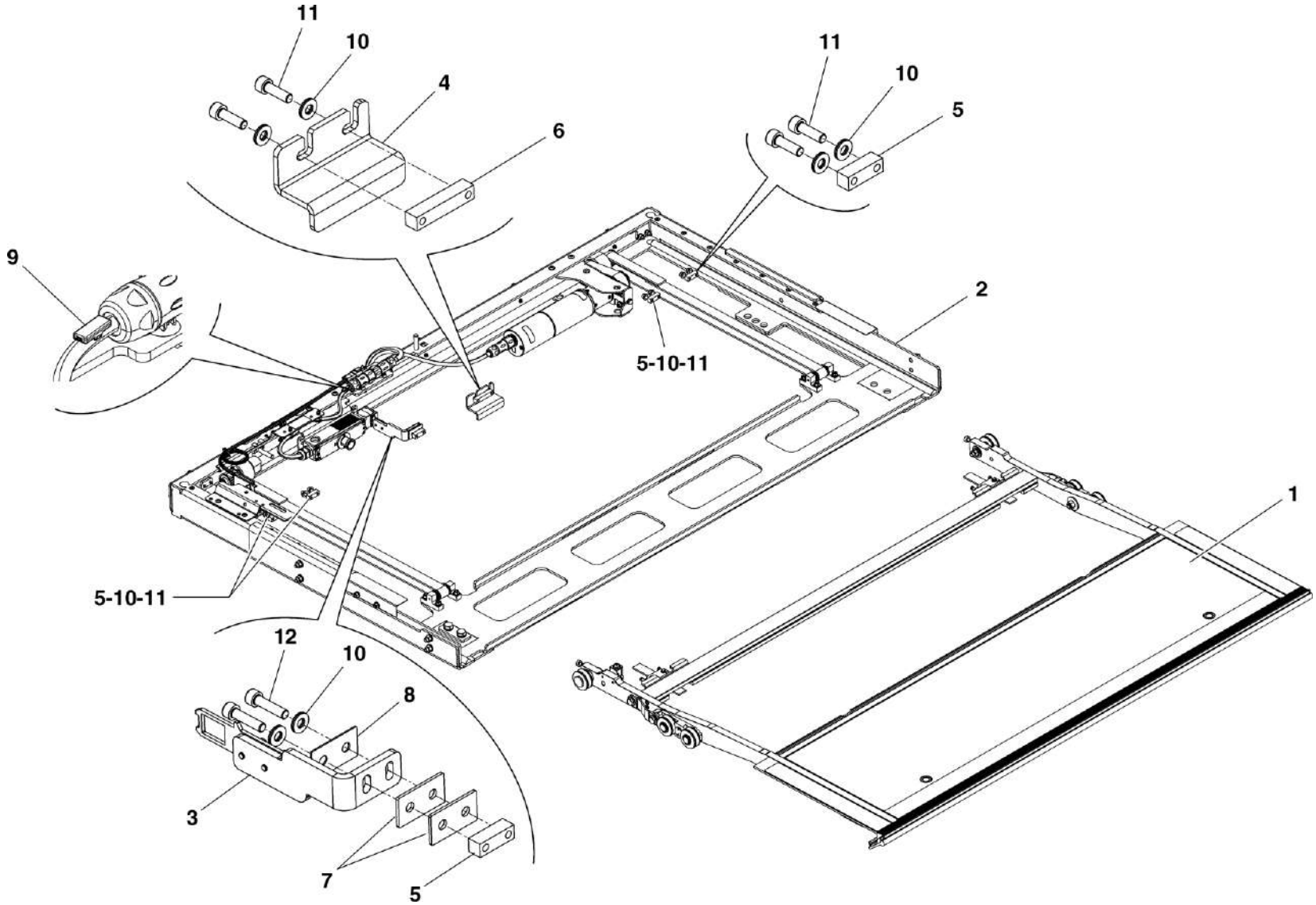

HMU BLUES HTR412/HTR312 - GRADINO SCORREVOLE PRM	ASSIEME GRADINO SCORREVOLE A SCOMPARSA	N. Elenco composiz.	Cat./Progr. FS	Tavola A
Catalogo n. 2.05.1289		N. Disegno 25-339-0157-301	721/246	Edizione MARZO 2024

Cat. e progr. FS	DESCRIZIONE	Riferim. Sulla tavola	C.D. Fornit.	Codice ditta documento	Documento identificativo		Numero di pezzi in opera	Unità di conto	NOTE
					Numero	Segno Matr. Pos.			
a	b	c	d	e	f	g	h	i	j
	Pedana estensibile con pedata	1*	1	1179	25-311-2186-301		1		Vedi Tav. A.1.1
721/234	Interblocco meccanico	2*	1	1179	25-342-0305-301		1		Vedi Tav. A.1.2
721/248	Guarnizione	3	1	1179	25-358-0166-302		1		
	Boccola	4	1	1179	25-363-0845-302		2		
721/249	Rivestimento antiscivolo (pedata)	5	1	1179	25-399-0187-303		1		
	Copertura antiscivolo	6	1	1179	25-399-0110-312		2		
	Rondella dentata NL 6 SS - A4	7	1	1179	25-793-4023-319		2		
	Vite cilindrica M6x30 DIN 912 A2-70	8	1	1179	25-800-2101-490		2		

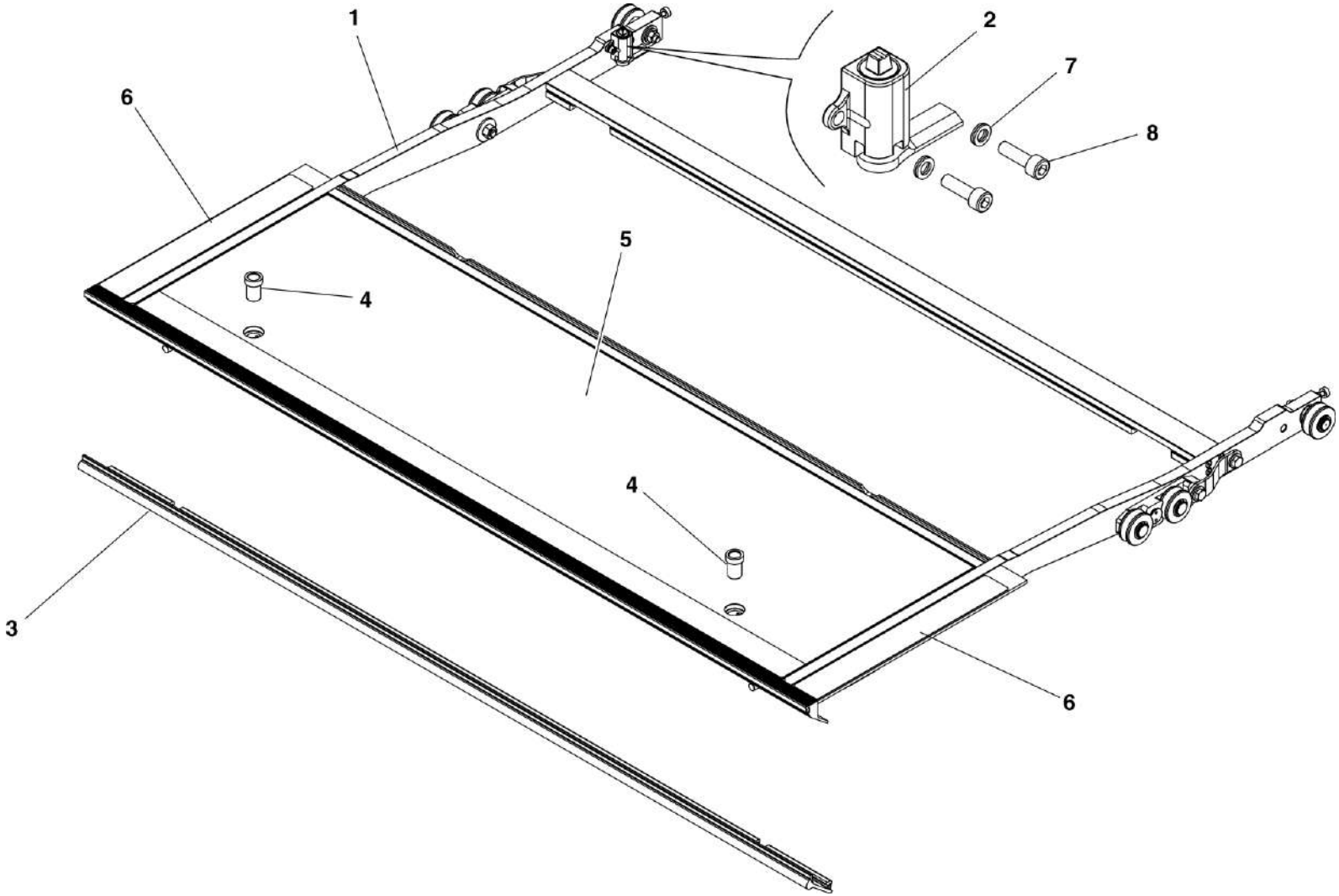

HMU BLUES HTR412/HTR312 - GRADINO SCORREVOLE PRM	ASSIEME PEDANA ESTENSIBILE	N. Elenco composiz.	Cat./Progr. FS	Tavola A.1
Catalogo n. 2.05.1289		N. Disegno 25-310-1733-301	721/247	Edizione MARZO 2024

Cat. e progr. FS	DESCRIZIONE	Riferim. Sulla tavola	C.D. Fornit.	Codice ditta documento	Documento identificativo		Numero di pezzi in opera	Unità di conto	NOTE
					Numero	Segno Matr. Pos.			
a	b	c	d	e	f	g	h	i	j
721/250	Pedata	1	1	1179	25-386-3027-301		1		
721/251	Pedata	2	1	1179	25-386-3028-301		1		
721/252	Pedata	3	1	1179	25-386-3024-301		1		
721/253	Pedata	4	1	1179	25-386-3007-301		1		
721/254	Finecorsa di sicurezza completo	5*	1	1179	25-335-0018-101		1		Vedi Tav. A.1.1.1
721/255	Finecorsa di sicurezza completo	6*	1	1179	25-335-0018-201		1		Vedi Tav. A.1.1.2
	Fianco pedana estensibile	7	1	1179	25-386-3032-101		1		
	Fianco pedana estensibile	8	1	1179	25-386-3032-201		1		
721/256	Estensione del gradino	9	1	1179	25-386-3037-101		1		
721/257	Estensione del gradino	10	1	1179	25-386-3037-201		1		
	Supporto doppio rullino	11*	1	1179	25-325-1674-301		2		Vedi Tav. A.1.1.3
	Rullo semicircolare	12*	1	1179	25-326-0408-313		1		Vedi Tav. A.1.1.4
	Rullo semicircolare	13*	1	1179	25-326-0409-309		1		Vedi Tav. A.1.1.5
	Traversa posteriore	14	1	1179	25-386-3033-301		1		
	Ralla d=20 D=36 t=1,5 -GTM-2036-015	15	1	1179	25-749-0003-309		2		
	Rondella dentata NL 8 SP 254 SMO - A4	16	1	1179	25-793-4023-315		22		
	Vite a testa svasata	17	1	1179	25-801-5068-480		8		
	Vite a testa esagonale M8x65 EN 24017 A4-80	18	1	1179	25-802-1139-490		22		
	Dado esagonale M6 DIN EN ISO 4032 A2-70	19	1	1179	25-810-2005-480		2		
715/238	Paracolpi di gomma D=15 H=5 L=35 M6	20	1	1179	25-881-1011-302		2		
	Dado esagonale M10 DIN EN ISO 4032 A2-70	21	1	1179	25-810-2007-480		2		
	Rondella DIN EN ISO 7093 10,5 A2	22	1	1179	25-830-8009-480		2		
	Rondella elastica 10 DIN 6796 A2	23	1	1179	25-831-3010-480		4		
	Vite M10x20 DIN 933 A2-70	24	1	1179	25-802-1158-480		2		
	Dado esagonale M12 DIN EN ISO 4032 A2-70	25	1	1179	25-810-2008-480		2		
	Rondella DIN EN ISO 7093 - 12 - A2-70	26	1	1179	25-830-8010-480		2		

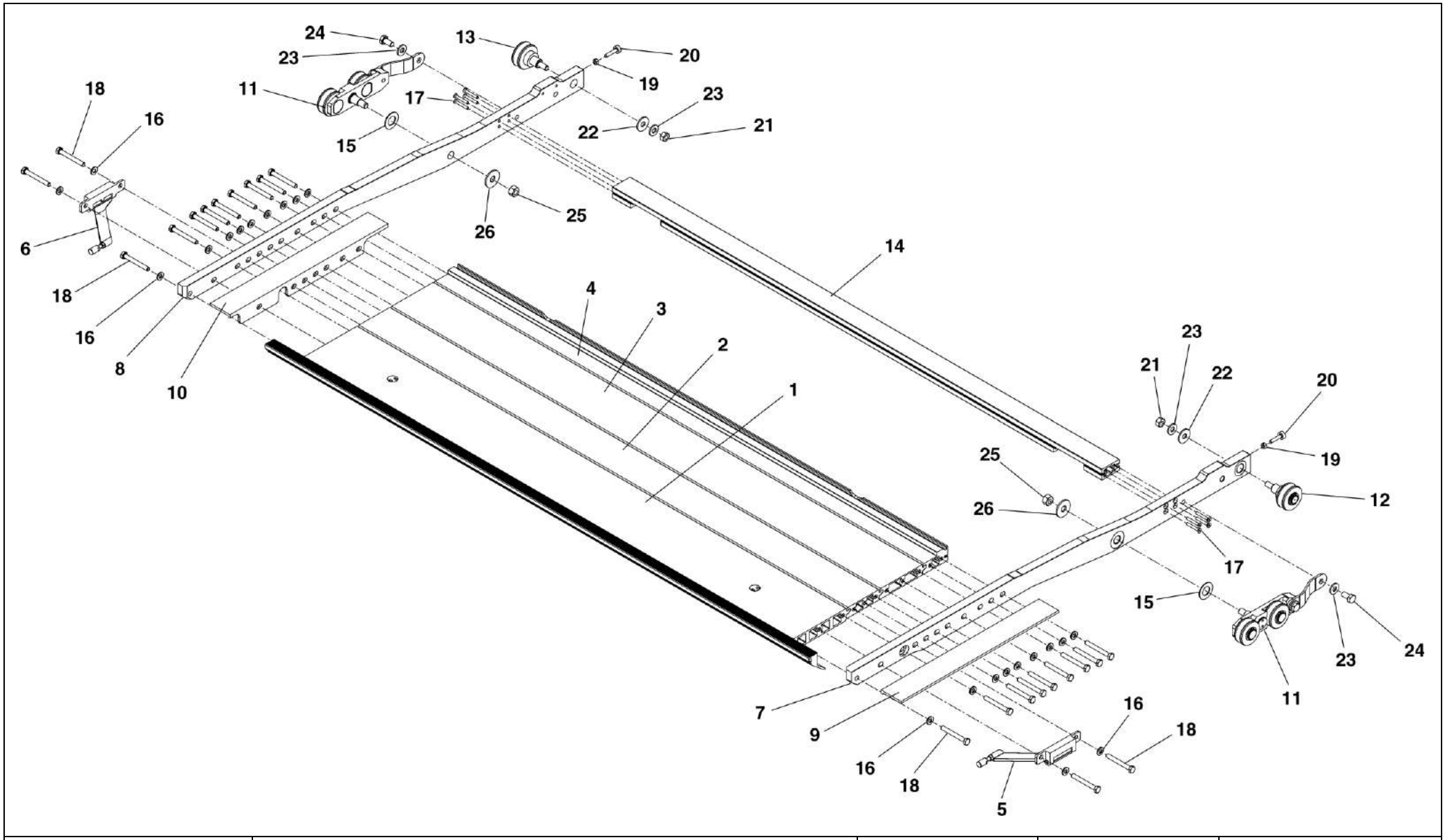

HMU BLUES HTR412/HTR312 - GRADINO SCORREVOLE PRM	PEDANA ESTENSIBILE CON PEDATA	N. Elenco composiz.	Cat./Progr. FS	Tavola **A.1.1**
Catalogo n. 2.05.1289		N. Disegno 25-311-2186-301		Edizione MARZO 2024

Cat. e progr. FS	DESCRIZIONE	Riferim. Sulla tavola	C.D. Fornit.	Codice ditta documento	Documento identificativo		Numero di pezzi in opera	Unità di conto	NOTE
					Numero	Segno Matr. Pos.			
a	b	c	d	e	f	g	h	i	j
	Supporto	1	1	1179	25-325-1684-301		1		
	Leva di finecorsa	2	1	1179	25-362-0830-101		1		
	Tampone	3	1	1179	25-362-0886-301		1		
	Dado esagonale M6 DIN EN ISO 4032 A2-70	4	1	1179	25-810-2005-480		1		
	Perno	5	1	1179	25-840-1219-460		1		
	Boccola con flangia (GFM-0809-12)	6	1	1179	25-850-3002-373		2		

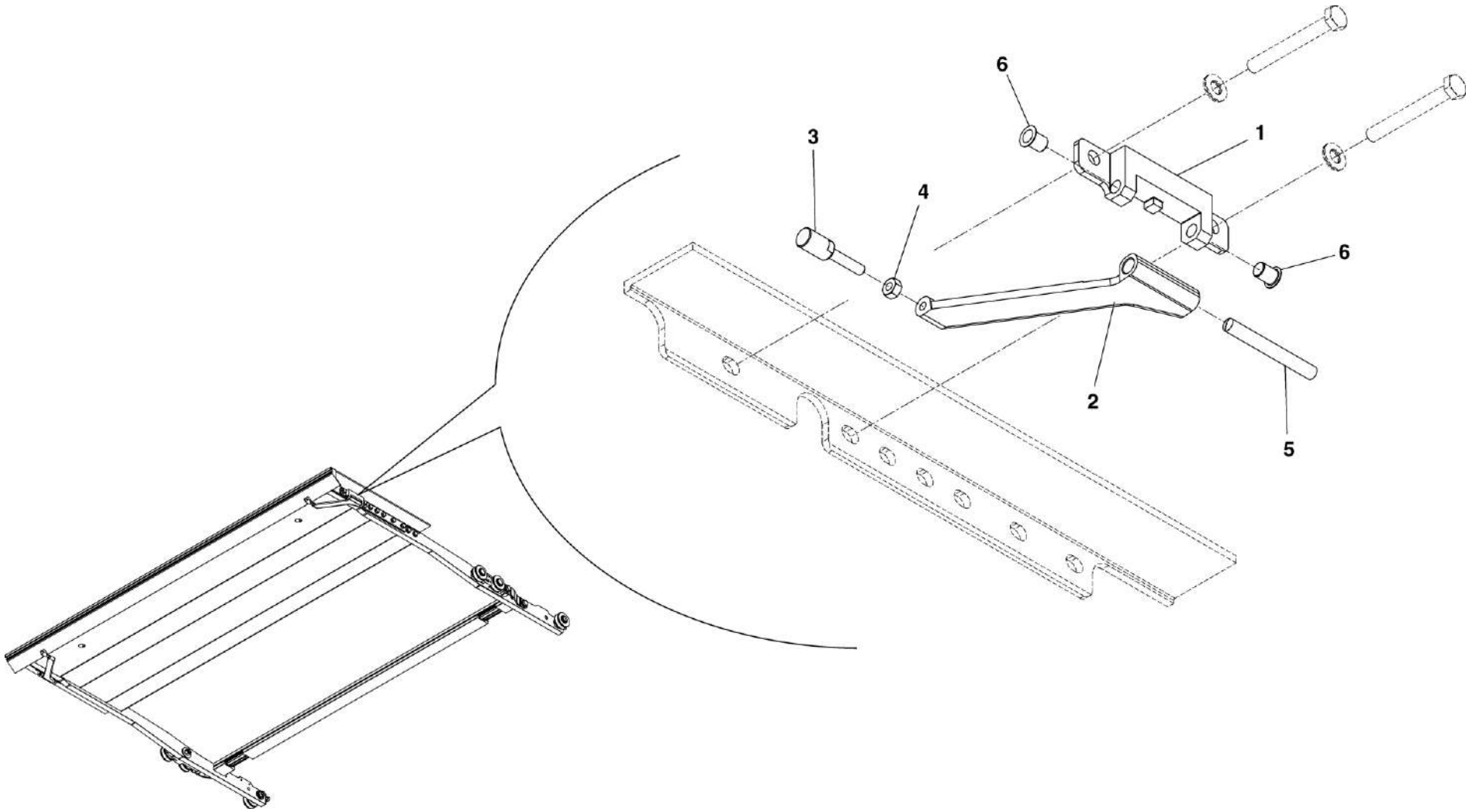

HMU BLUES HTR412/HTR312 - GRADINO SCORREVOLE PRM	FINECORSA DI SICUREZZA COMPLETO	N. Elenco composiz.	Cat./Progr. FS	Tavola A.1.1.1
Catalogo n. 2.05.1289		N. Disegno 25-335-0018-101	721/254	Edizione MARZO 2024

Cat. e progr. FS	DESCRIZIONE	Riferim. Sulla tavola	C.D. Fornit.	Codice ditta documento	Documento identificativo		Numero di pezzi in opera	Unità di conto	NOTE
					Numero	Segno Matr. Pos.			
a	b	c	d	e	f	g	h	i	j
	Supporto	1	1	1179	25-325-1684-301		1		
	Leva di finecorsa	2	1	1179	25-362-0830-201		1		
	Tampone	3	1	1179	25-362-0886-301		1		
	Dado esagonale M6 DIN EN ISO 4032 A2-70	4	1	1179	25-810-2005-480		1		
	Perno	5	1	1179	25-840-1219-460		1		
	Boccola con flangia (GFM-0809-12)	6	1	1179	25-850-3002-373		2		

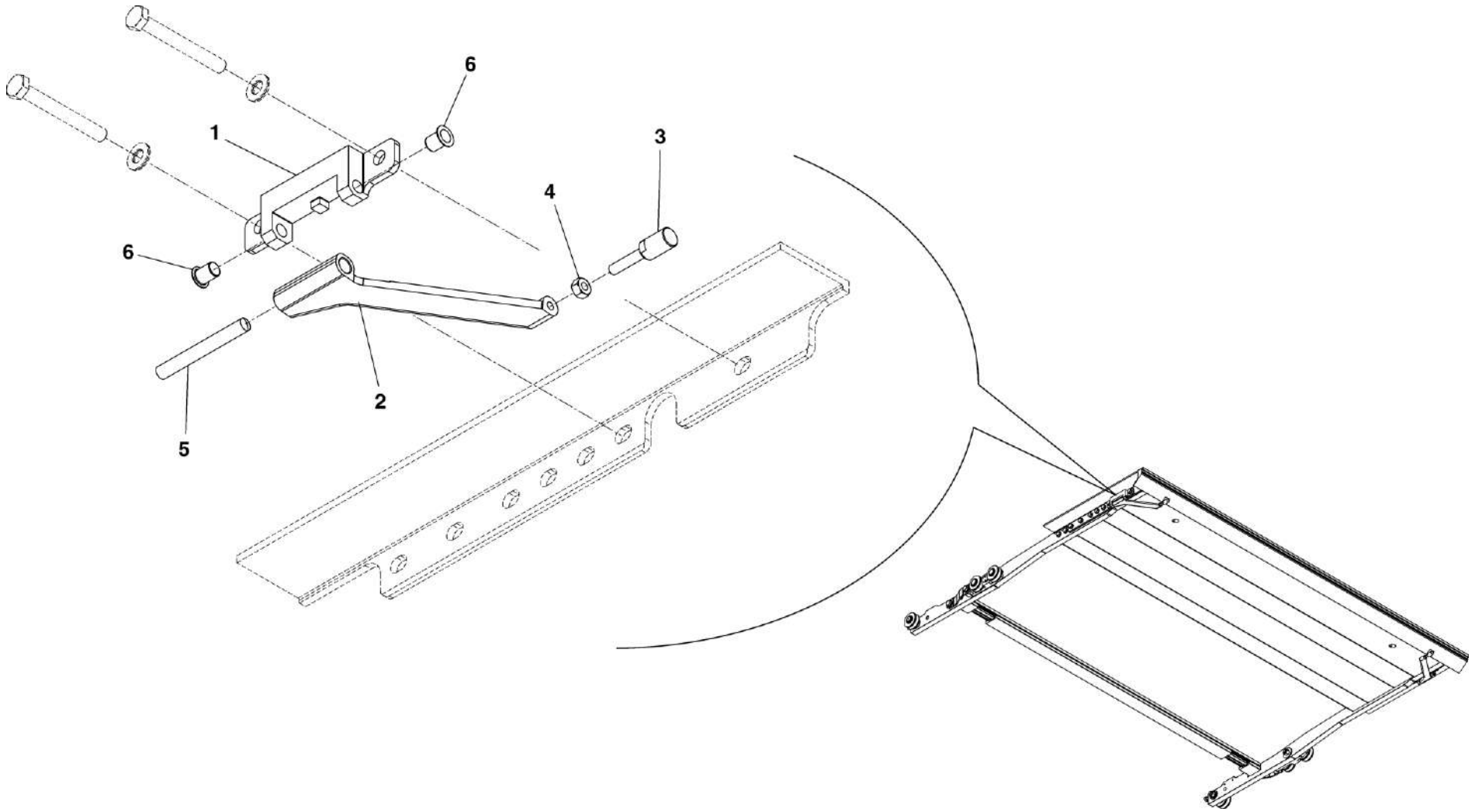

HMU BLUES HTR412/HTR312 - GRADINO SCORREVOLE PRM	FINECORSA DI SICUREZZA COMPLETO	N. Elenco composiz.	Cat./Progr. FS	Tavola A.1.1.2
Catalogo n. 2.05.1289		N. Disegno 25-335-0018-201	721/255	Edizione MARZO 2024

Cat. e progr. FS	DESCRIZIONE	Riferim. Sulla tavola	C.D. Fornit.	Codice ditta documento	Documento identificativo		Numero di pezzi in opera	Unità di conto	NOTE
					Numero	Segno Matr. Pos.			
a	b	c	d	e	f	g	h	i	j
	Supporto	1	1	1179	25-373-1681-301		2		
	Perno	2	1	1179	25-383-0176-303		2		
	Cavo di messa a terra	3	1	1179	25-710-0027-303		2		
	Vite M10x20 DIN 933 A2-70	4	1	1179	25-802-1158-480		2		
	Rondella di supporto S20x28x1 DIN 988 A2-70	5	1	1179	25-830-3099-480		8		
	Rondella elastica 10 DIN 6796 A2	6	1	1179	25-831-3010-480		2		
	Anello di fermo 20x1,2 DIN 471	7	1	1179	25-834-1018-480		4		
721/258	Boccola Iglidur H1SM-2023-20	8	1	1179	25-850-0042-311		2		
705/177	Rotella	9	1	1179	25-861-1006-301		4		

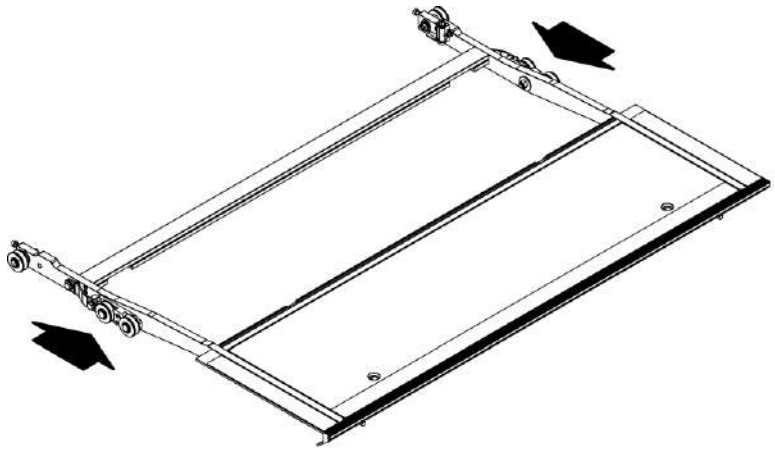

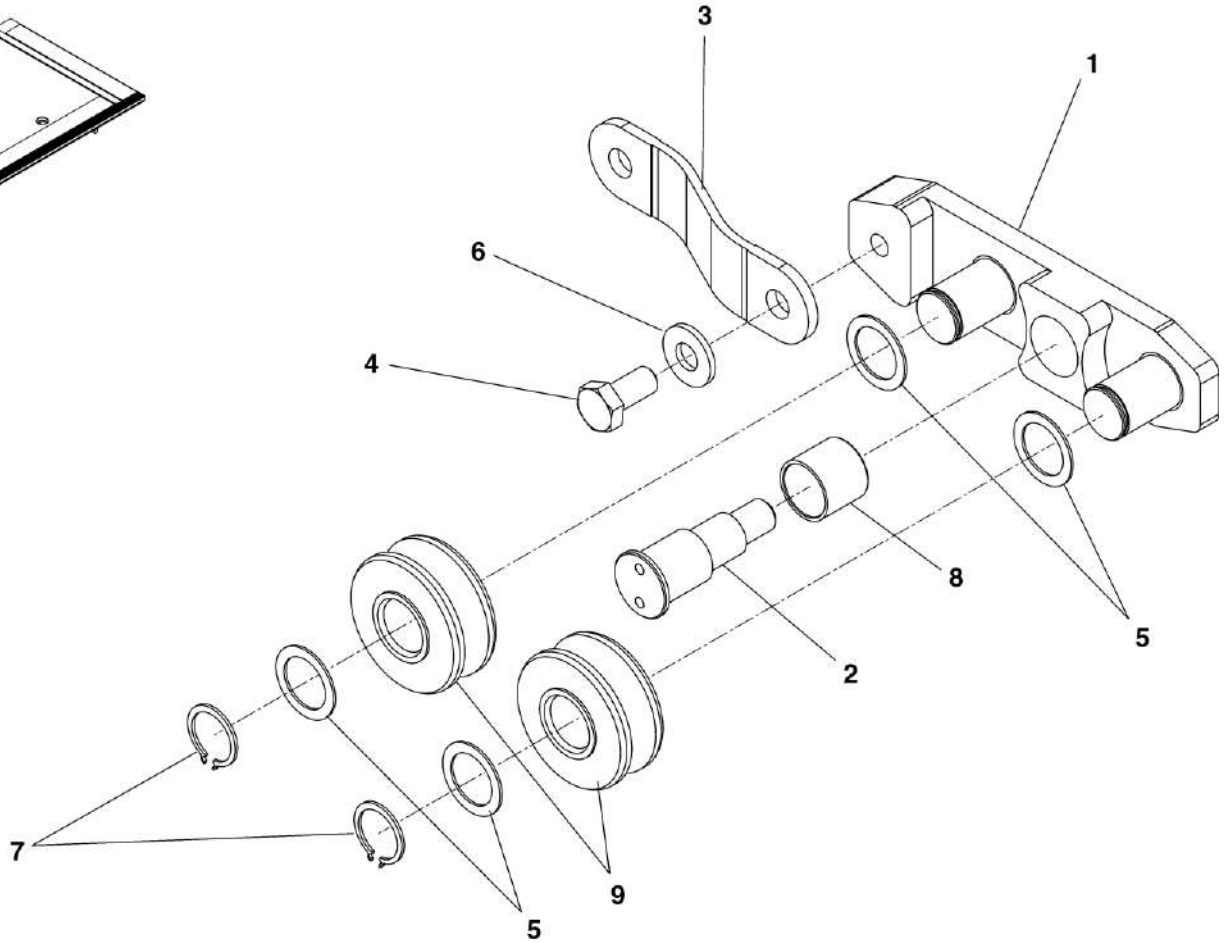

HMU BLUES HTR412/HTR312 - GRADINO SCORREVOLE PRM	SUPPORTO DOPPIO RULLINO	N. Elenco composiz.	Cat./Progr. FS	Tavola A.1.1.3
Catalogo n. 2.05.1289		N. Disegno 25-325-1674-301		Edizione MARZO 2024

Cat. e progr. FS	DESCRIZIONE	Riferim. Sulla tavola	C.D. Fornit.	Codice ditta documento	Documento identificativo		Numero di pezzi in opera	Unità di conto	NOTE
					Numero	Segno Matr. Pos.			
a	b	c	d	e	f	g	h	i	j
	Rondella 18x25x0,5 DIN 988	1	1	1179	25-830-3365-480		1		
	Anello di fermo 17x1 DIN 471 A2-80	2	1	1179	25-834-1015-480		1		
	Perno	3	1	1179	25-383-0140-309		1		
705/178	Cuscinetto radente Iglidur FSM 1820-20	4	1	1179	25-850-0042-309		1		
705/177	Rotella	5	1	1179	25-861-1006-301		1		

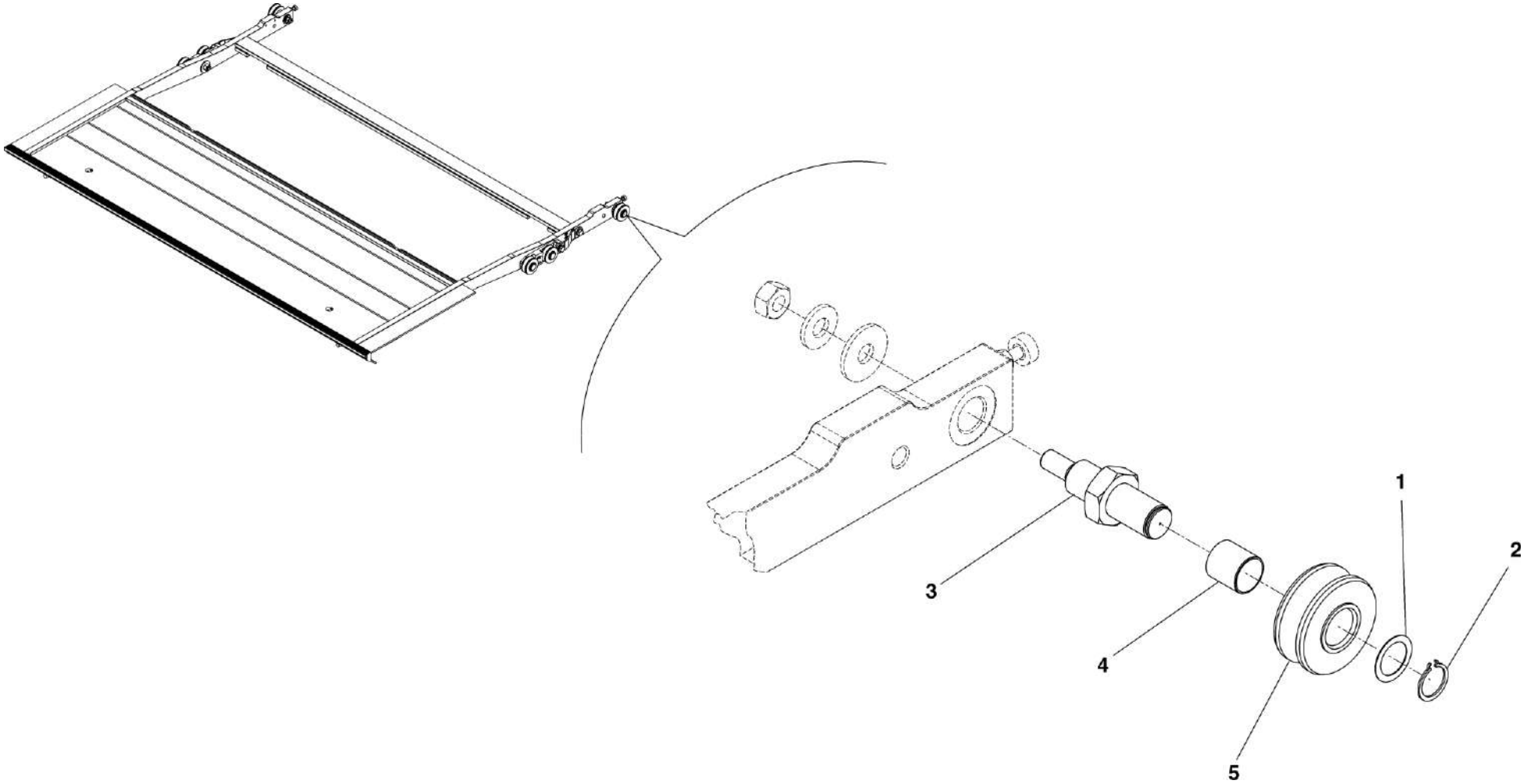

HMU BLUES HTR412/HTR312 - GRADINO SCORREVOLE PRM	RULLO SEMICIRCOLARE	N. Elenco composiz.	Cat./Progr. FS	Tavola A.1.1.4
Catalogo n. 2.05.1289		N. Disegno 25-326-0408-313		Edizione MARZO 2024

Cat. e progr. FS	DESCRIZIONE	Riferim. Sulla tavola	C.D. Fornit.	Codice ditta documento	Documento identificativo		Numero di pezzi in opera	Unità di conto	NOTE
					Numero	Segno Matr. Pos.			
a	b	c	d	e	f	g	h	i	j
	Perno	1	1	1179	25-383-0571-303		1		
705/177	Rotella	2	1	1179	25-861-1006-301		1		
	Anello distanziale	3	1	1179	25-383-0035-310		1		

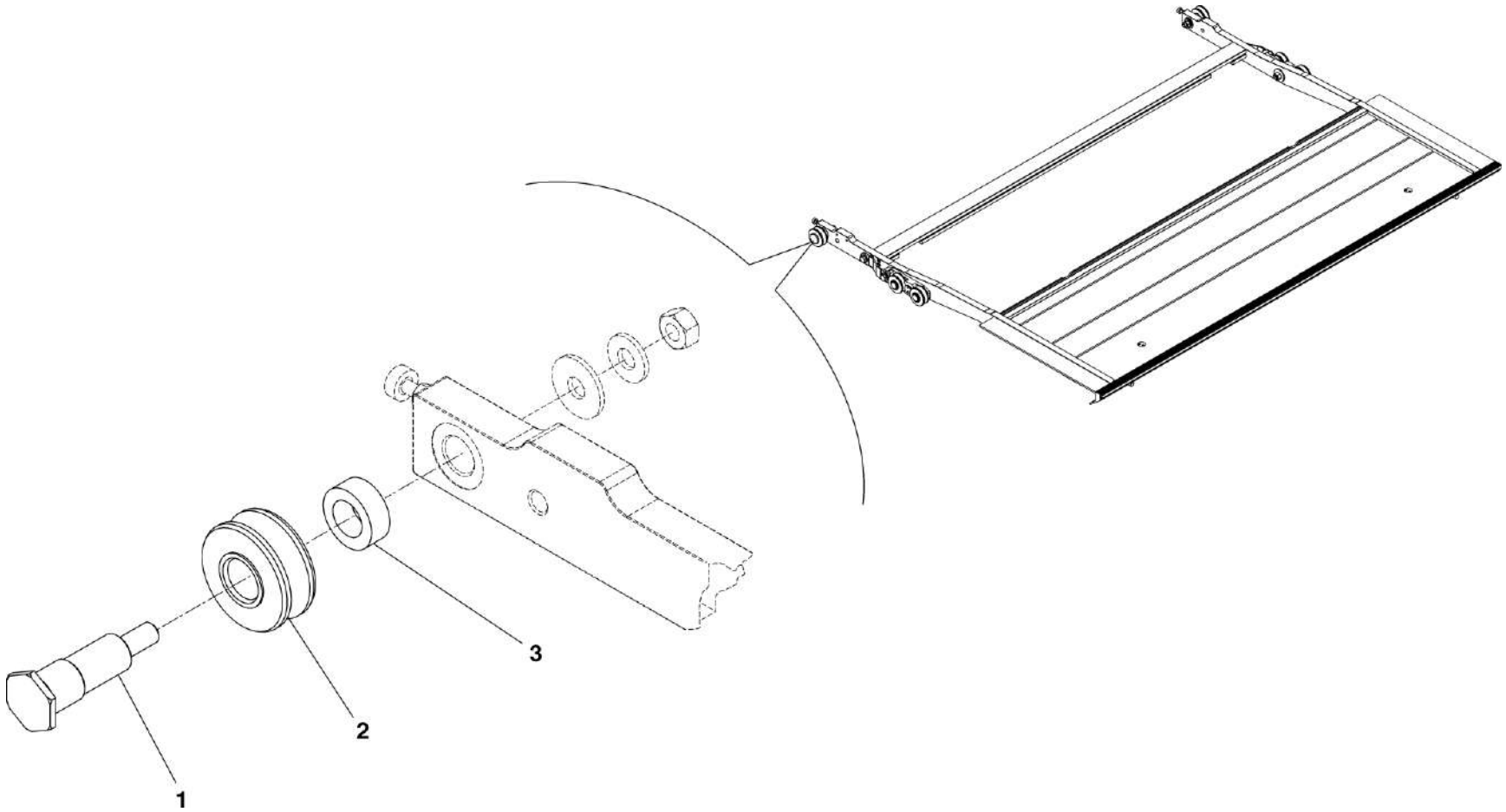

HMU BLUES HTR412/HTR312 - GRADINO SCORREVOLE PRM	RULLO SEMICIRCOLARE	N. Elenco composiz.	Cat./Progr. FS	Tavola A.1.1.5
Catalogo n. 2.05.1289		N. Disegno 25-326-0409-309		Edizione MARZO 2024

Cat. e progr. FS	DESCRIZIONE	Riferim. Sulla tavola	C.D. Fornit.	Codice ditta documento	Documento identificativo		Numero di pezzi in opera	Unità di conto	NOTE
					Numero	Segno Matr. Pos.			
a	b	c	d	e	f	g	h	i	j
	Alloggiamento	1	1	1179	25-363-0866-301		1		
	O-ring 15x1,5 mm	2	1	1179	25-836-4001-354		1		
	Albero per messa fuori servizio	3	1	1179	25-383-0474-301		1		
	Spina cilindrica 5M6x18 DIN EN ISO 2338	4	1	1179	25-840-1168-460		1		
	Leva di interblocco	5	1	1179	25-362-0724-301		1		
	Vite esagonale M5x10 ISO 4017 A2-70	6	1	1179	25-802-1063-480		1		
	Rondella DIN EN ISO 7093 5,3 A2	7	1	1179	25-830-8005-480		1		

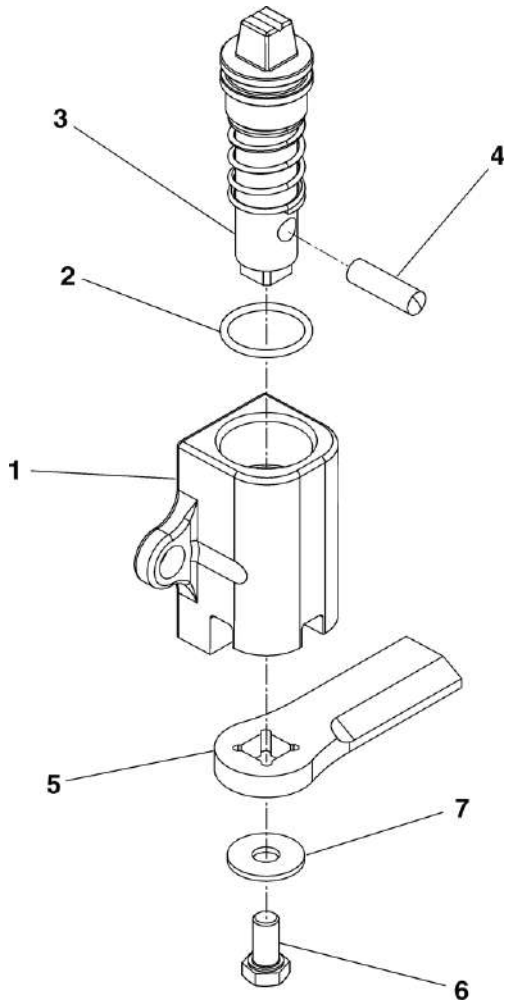

HMU BLUES HTR412/HTR312 - GRADINO SCORREVOLE PRM	INTERBLOCCO MECCANICO	N. Elenco composiz.	Cat./Progr. FS	Tavola A.1.2
Catalogo n. 2.05.1289		N. Disegno 25-342-0305-301	721/234	Edizione MARZO 2024

Cat. e progr. FS	DESCRIZIONE	Riferim. Sulla tavola	C.D. Fornit.	Codice ditta documento	Documento identificativo		Numero di pezzi in opera	Unità di conto	NOTE
					Numero	Segno Matr. Pos.			
a	b	c	d	e	f	g	h	i	j
	Assieme fondo telaio	1*	1	1179	25-311-2187-301		1		Vedi Tav. A.2.1
	Fianco sinistro	2	1	1179	25-386-3059-101		1		
	Fianco destro	3	1	1179	25-386-3059-201		1		
	Assieme puleggia	4*	1	1179	25-320-0871-301		2		Vedi Tav. A.2.2
	Assieme tendicinghia	5*	1	1179	25-326-0622-301		2		Vedi Tav. A.2.3
	Assieme lamiera di intercettazione per microinterruttore	6*	1	1179	25-342-0311-301		1		Vedi Tav. A.2.4
	Piastra di supporto	7	1	1179	25-354-1343-301		1		
	Piastra	8	1	1179	25-366-3111-101		1		
	Piastra	9	1	1179	25-366-3111-201		1		
	Spessore	10	1	1179	25-374-0167-301		2		
	Spessore	11	1	1179	25-374-0167-302		2		
	Piastra di copertura	12	1	1179	25-375-1195-101		1		
	Piastra di copertura	13	1	1179	25-375-1195-201		1		
	Piastra	14	1	1179	25-375-1196-301		1		
	Binario di guida superiore	15	1	1179	25-379-0313-376		2		
	Binario di guida inferiore	16	1	1179	25-379-0313-377		2		
	Telaio anteriore	17	1	1179	25-386-3058-301		1		
	Cinghia dentata	18	1	1179	25-762-2001-323		2,84 m		
	Rondella dentata NL 5 SP 254 SMO - A4	19	1	1179	25-793-4023-313		4		
	Vite M5x16 EN ISO 4017 A2-70	20	1	1179	25-802-1066-480		4		
	Rondella dentata NL 6 SP SS - A4	21	1	1179	25-793-4023-314		12		
	Dado esagonale M6 DIN EN ISO 4032 A2-70	22	1	1179	25-810-2005-480		20		
	Rondella dentata NL 8 SP 254 SMO - A4	23	1	1179	25-793-4023-315		8		
	Dado esagonale M8 DIN EN ISO 4032 A2-70	24	1	1179	25-810-2006-480		8		
	Vite a testa flangiata M5x12 Torx A2-70	25	1	1179	25-793-4047-324		2		
	Vite M5x10 ISO 1064 A2-70	26	1	1179	25-801-5062-880		46		
	Vite M6x25 EN 24017 A2-70	27	1	1179	25-802-1100-490		8		
	Rondella A6,4 ISO 7089 A2-70	28	1	1179	25-830-0005-480		16		

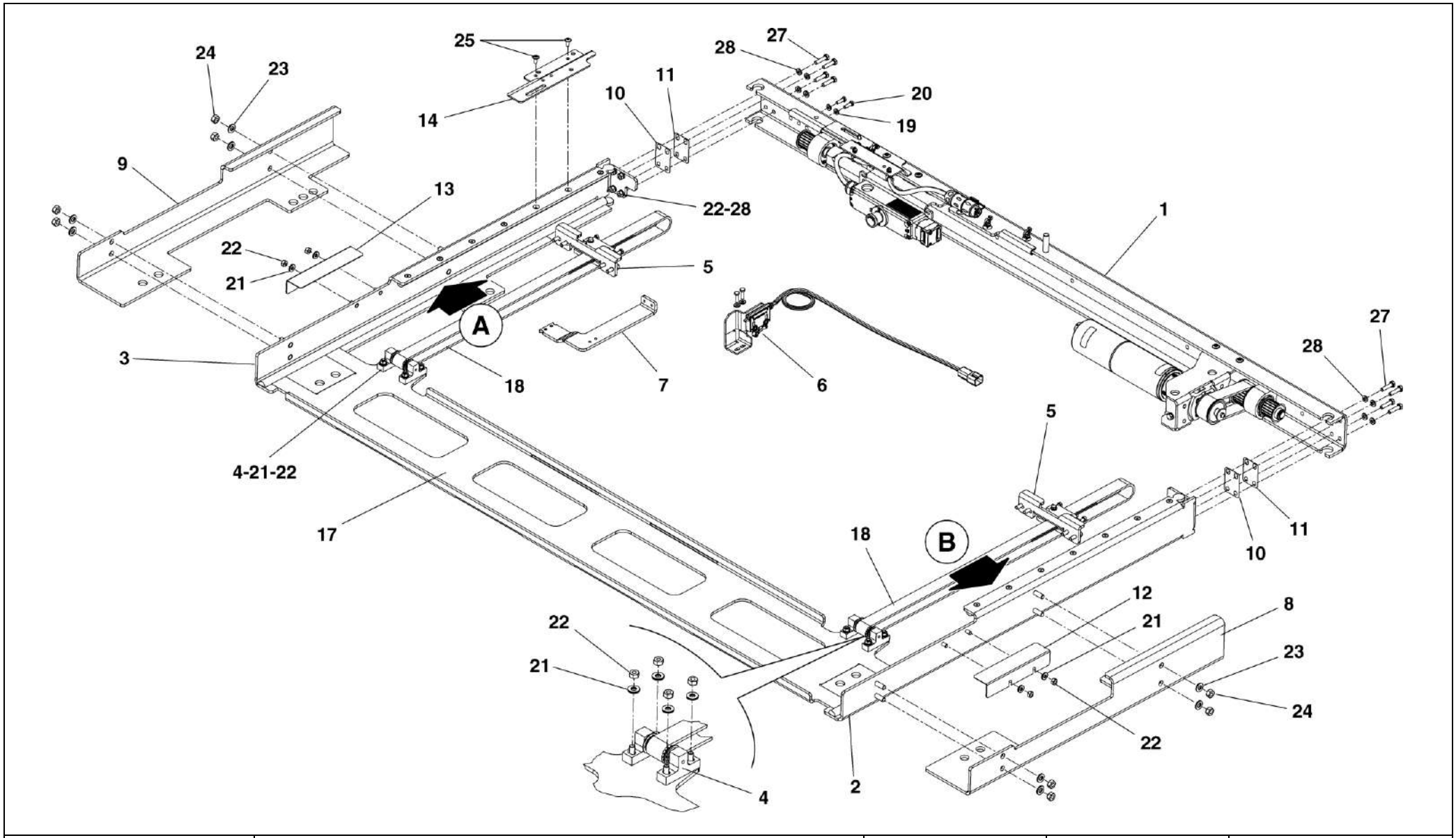

HMU BLUES HTR412/HTR312 - GRADINO SCORREVOLE PRM	ASSIEME TELAIO (TAVOLA 1 DI 3)	N. Elenco composiz.	Cat./Progr. FS	Tavola A.2
Catalogo n. 2.05.1289		N. Disegno 25-310-1734-301		Edizione MARZO 2024

Cat. e progr. FS	DESCRIZIONE	Riferim. Sulla tavola	C.D. Fornit.	Codice ditta documento	Documento identificativo		Numero di pezzi in opera	Unità di conto	NOTE
					Numero	Segno Matr. Pos.			
a	b	c	d	e	f	g	h	i	j
	Assieme fondo telaio	1*	1	1179	25-311-2187-301		1		Vedi Tav. A.2.1
	Fianco sinistro	2	1	1179	25-386-3059-101		1		
	Fianco destro	3	1	1179	25-386-3059-201		1		
	Assieme puleggia	4*	1	1179	25-320-0871-301		2		Vedi Tav. A.2.2
	Assieme tendicinghia	5*	1	1179	25-326-0622-301		2		Vedi Tav. A.2.3
	Assieme lamiera di intercettazione per microinterruttore	6*	1	1179	25-342-0311-301		1		Vedi Tav. A.2.4
	Piastra di supporto	7	1	1179	25-354-1343-301		1		
	Piastra	8	1	1179	25-366-3111-101		1		
	Piastra	9	1	1179	25-366-3111-201		1		
	Spessore	10	1	1179	25-374-0167-301		2		
	Spessore	11	1	1179	25-374-0167-302		2		
	Piastra di copertura	12	1	1179	25-375-1195-101		1		
	Piastra di copertura	13	1	1179	25-375-1195-201		1		
	Piastra	14	1	1179	25-375-1196-301		1		
	Binario di guida superiore	15	1	1179	25-379-0313-376		2		
	Binario di guida inferiore	16	1	1179	25-379-0313-377		2		
	Telaio anteriore	17	1	1179	25-386-3058-301		1		
	Cinghia dentata	18	1	1179	25-762-2001-323		2,84 m		
	Rondella dentata NL 5 SP 254 SMO - A4	19	1	1179	25-793-4023-313		4		
	Vite M5x16 EN ISO 4017 A2-70	20	1	1179	25-802-1066-480		4		
	Rondella dentata NL 6 SP SS - A4	21	1	1179	25-793-4023-314		12		
	Dado esagonale M6 DIN EN ISO 4032 A2-70	22	1	1179	25-810-2005-480		20		
	Rondella dentata NL 8 SP 254 SMO - A4	23	1	1179	25-793-4023-315		8		
	Dado esagonale M8 DIN EN ISO 4032 A2-70	24	1	1179	25-810-2006-480		8		
	Vite a testa flangiata M5x12 Torx A2-70	25	1	1179	25-793-4047-324		2		
	Vite M5x10 ISO 1064 A2-70	26	1	1179	25-801-5062-880		46		
	Vite M6x25 EN 24017 A2-70	27	1	1179	25-802-1100-490		8		
	Rondella A6,4 ISO 7089 A2-70	28	1	1179	25-830-0005-480		16		

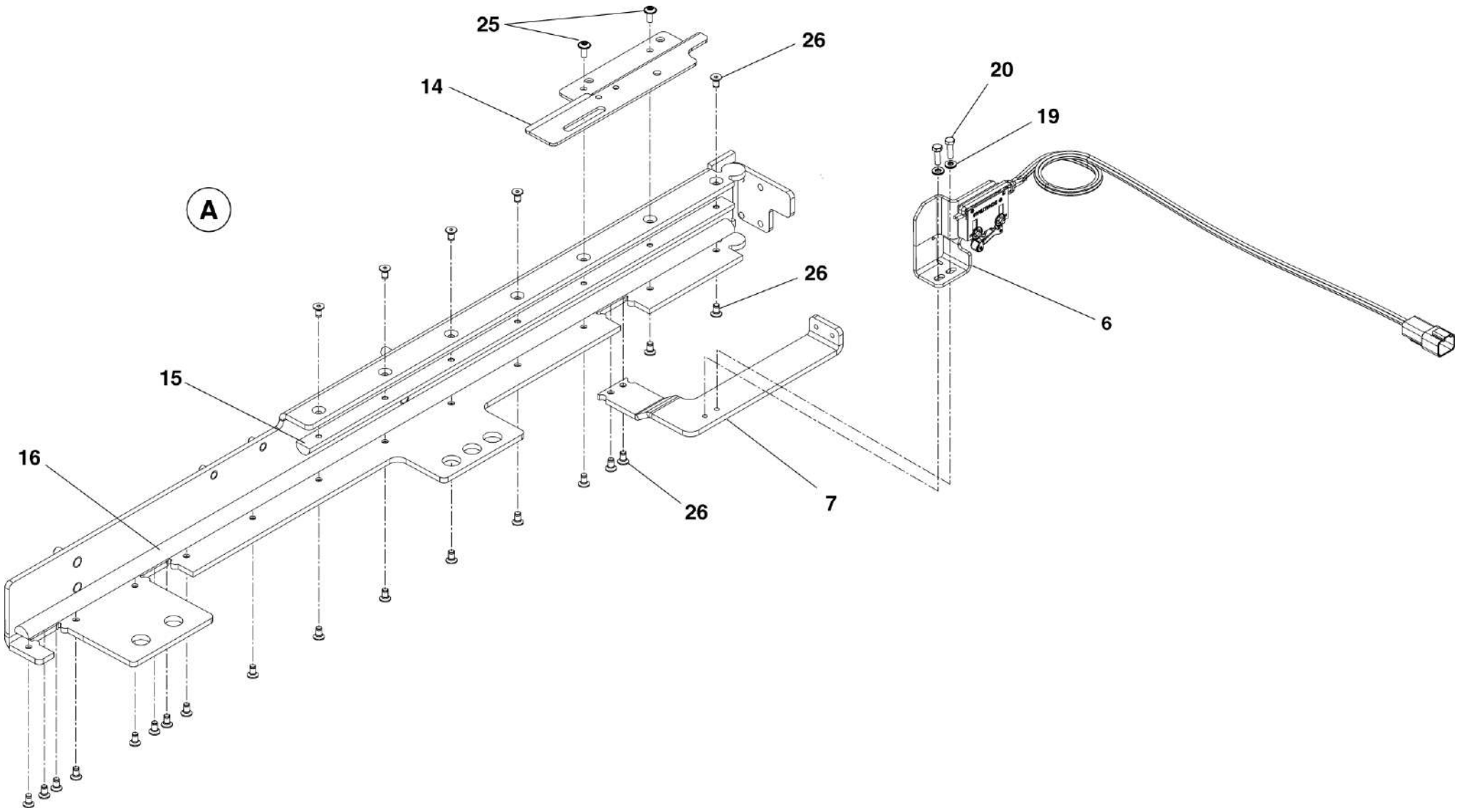

HMU BLUES HTR412/HTR312 - GRADINO SCORREVOLE PRM	ASSIEME TELAIO (TAVOLA 2 DI 3)	N. Elenco composiz.	Cat./Progr. FS	Tavola A.2
Catalogo n. 2.05.1289		N. Disegno 25-310-1734-301		Edizione MARZO 2024

Cat. e progr. FS	DESCRIZIONE	Riferim. Sulla tavola	C.D. Fornit.	Codice ditta documento	Documento identificativo		Numero di pezzi in opera	Unità di conto	NOTE
					Numero	Segno Matr. Pos.			
a	b	c	d	e	f	g	h	i	j
	Assieme fondo telaio	1*	1	1179	25-311-2187-301		1		Vedi Tav. A.2.1
	Fianco sinistro	2	1	1179	25-386-3059-101		1		
	Fianco destro	3	1	1179	25-386-3059-201		1		
	Assieme puleggia	4*	1	1179	25-320-0871-301		2		Vedi Tav. A.2.2
	Assieme tendicinghia	5*	1	1179	25-326-0622-301		2		Vedi Tav. A.2.3
	Assieme lamiera di intercettazione per microinterruttore	6*	1	1179	25-342-0311-301		1		Vedi Tav. A.2.4
	Piastra di supporto	7	1	1179	25-354-1343-301		1		
	Piastra	8	1	1179	25-366-3111-101		1		
	Piastra	9	1	1179	25-366-3111-201		1		
	Spessore	10	1	1179	25-374-0167-301		2		
	Spessore	11	1	1179	25-374-0167-302		2		
	Piastra di copertura	12	1	1179	25-375-1195-101		1		
	Piastra di copertura	13	1	1179	25-375-1195-201		1		
	Piastra	14	1	1179	25-375-1196-301		1		
	Binario di guida superiore	15	1	1179	25-379-0313-376		2		
	Binario di guida inferiore	16	1	1179	25-379-0313-377		2		
	Telaio anteriore	17	1	1179	25-386-3058-301		1		
	Cinghia dentata	18	1	1179	25-762-2001-323		2,84 m		
	Rondella dentata NL 5 SP 254 SMO - A4	19	1	1179	25-793-4023-313		4		
	Vite M5x16 EN ISO 4017 A2-70	20	1	1179	25-802-1066-480		4		
	Rondella dentata NL 6 SP SS - A4	21	1	1179	25-793-4023-314		12		
	Dado esagonale M6 DIN EN ISO 4032 A2-70	22	1	1179	25-810-2005-480		20		
	Rondella dentata NL 8 SP 254 SMO - A4	23	1	1179	25-793-4023-315		8		
	Dado esagonale M8 DIN EN ISO 4032 A2-70	24	1	1179	25-810-2006-480		8		
	Vite a testa flangiata M5x12 Torx A2-70	25	1	1179	25-793-4047-324		2		
	Vite M5x10 ISO 1064 A2-70	26	1	1179	25-801-5062-880		46		
	Vite M6x25 EN 24017 A2-70	27	1	1179	25-802-1100-490		8		
	Rondella A6,4 ISO 7089 A2-70	28	1	1179	25-830-0005-480		16		

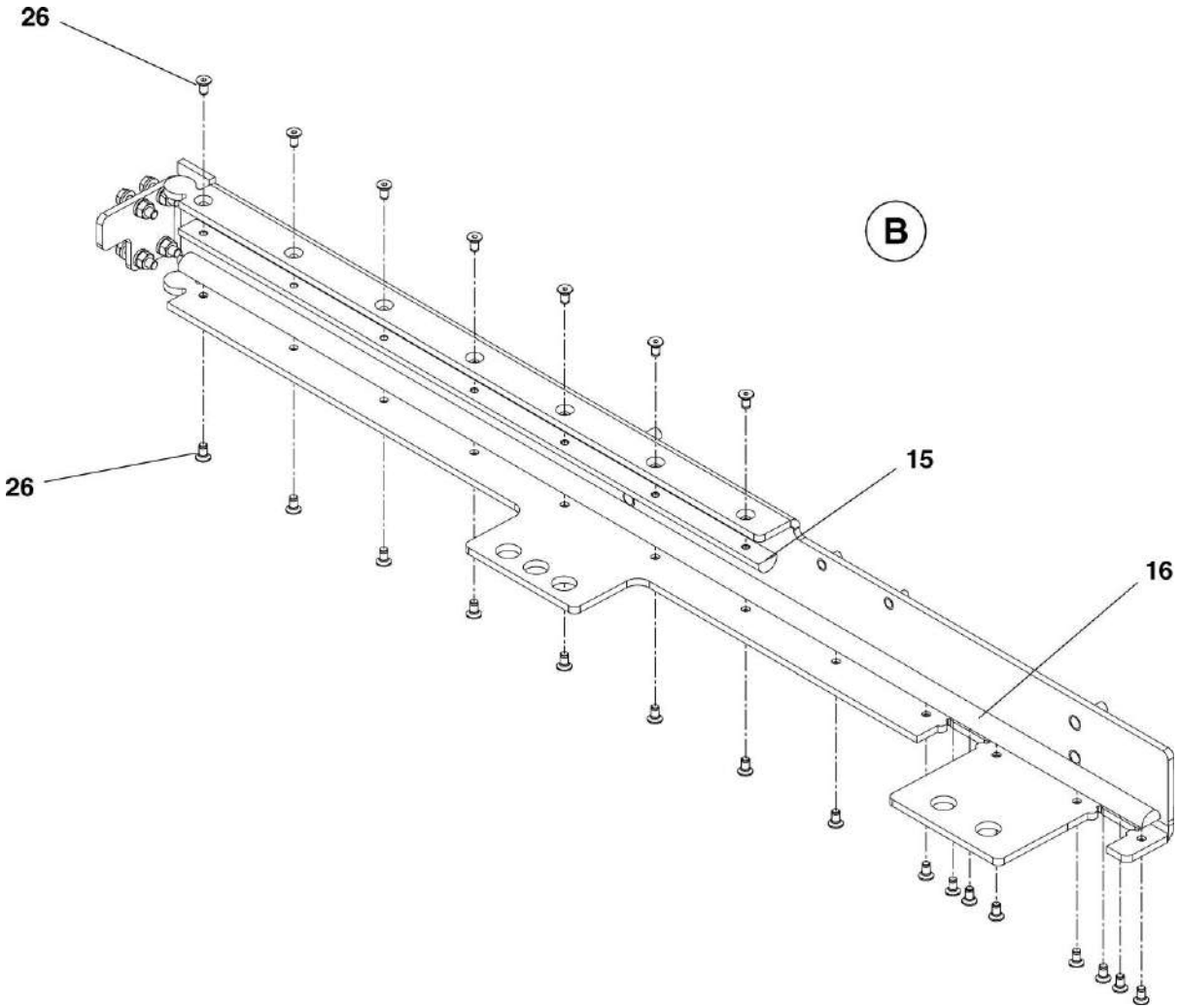

HMU BLUES HTR412/HTR312 - GRADINO SCORREVOLE PRM	ASSIEME TELAIO (TAVOLA 3 DI 3)	N. Elenco composiz.	Cat./Progr. FS	Tavola A.2
Catalogo n. 2.05.1289		N. Disegno 25-310-1734-301		Edizione MARZO 2024

Cat. e progr. FS	DESCRIZIONE	Riferim. Sulla tavola	C.D. Fornit.	Codice ditta documento	Documento identificativo		Numero di pezzi in opera	Unità di conto	NOTE
					Numero	Segno Matr. Pos.			
a	b	c	d	e	f	g	h	i	j
	Fondo telaio	1	1	1179	25-386-3060-301		1		
	Assieme motore	2*	1	1179	25-320-0589-107		1		Vedi Tav. A.2.1.1
721/259	Assieme albero motore	3*	1	1179	25-320-0869-301		1		Vedi Tav. A.2.1.2
	Supporto Safety Switch	4	1	1179	25-325-0656-301		1		
	Molla	5	1	1179	25-362-0718-301		1		
	Leva messa in funzione di emergenza	6	1	1179	25-342-0348-301		1		
	Supporto molla	7	1	1179	25-373-0067-331		1		
	Supporto	8	1	1179	25-375-0355-301		1		
	Piastra	9	1	1179	25-375-1196-301		1		
	Copertura molla	10	1	1179	25-375-1251-301		1		
720/357	Safety Switch con cablaggio	11	1	1179	25-714-1021-303		1		
	Clip	12	1	1179	25-716-0037-305		1		
	Passacavo con fascetta	13	1	1179	25-791-9024-301		7		
715/218	Cinghia dentata	14	1	1179	25-762-2001-310		1		
	Rondella dentata NL 8 SP 254 SMO - A4	15	1	1179	25-793-4023-315		4		
	Vite a testa esagonale M8x20 EN 24017 A2-70	16	1	1179	25-802-1128-480		4		
	Vite a testa flangiata M4x16 A2-70 Torx	17	1	1179	25-793-4047-332		2		
	Vite a testa flangiata M6x20 A2-70 Torx	18	1	1179	25-793-4047-339		7		
	Vite cilindrica M5x45 EN ISO 4762 A2-70	19	1	1179	25-800-2076-480		4		
	Dado esagonale M5 DIN EN ISO 10511 A2-70	20	1	1179	25-811-3003-480		4		
	Rondella DIN EN ISO 7093 5,3 A2	21	1	1179	25-830-8005-480		4		
	Perno	22	1	1179	25-840-1171-460		1		
	Protezione bordo U9,5x6,5 (PVC+ST)	23	1	1179	25-951-0476-001		0,16 m		

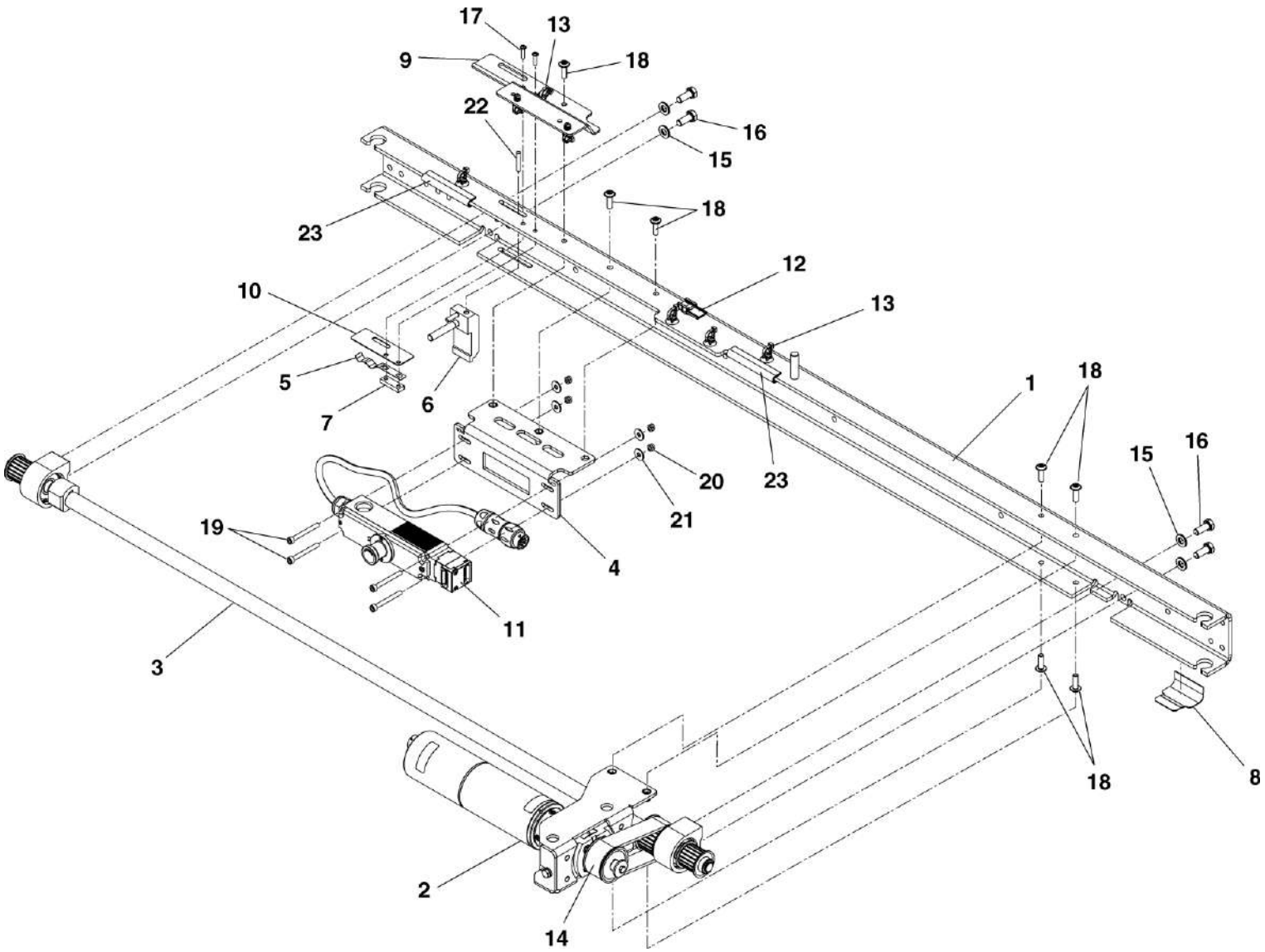

HMU BLUES HTR412/HTR312 - GRADINO SCORREVOLE PRM	ASSIEME FONDO TELAIO	N. Elenco composiz.	Cat./Progr. FS	Tavola **A.2.1**
Catalogo n. 2.05.1289		N. Disegno 25-311-2187-301		Edizione MARZO 2024

Cat. e progr. FS	DESCRIZIONE	Riferim. Sulla tavola	C.D. Fornit.	Codice ditta documento	Documento identificativo		Numero di pezzi in opera	Unità di conto	NOTE
					Numero	Segno Matr. Pos.			
a	b	c	d	e	f	g	h	i	j
	Supporto motore	1	1	1179	25-325-1020-101		1		
721/261	Motore elettrico con trasmissione 60V N=3350 U	2	1	1179	25-715-2070-301		1		
	Piastra di adattamento	3	1	1179	25-373-1145-101		1		
	Spessore	4	1	1179	25-374-0232-301		1		
	Spessore	5	1	1179	25-374-0233-301		2		
	Rondella dentata NL 6 SP SS - A4	6	1	1179	25-793-4023-314		4		
	Vite a testa svasata M5x16 Torx	7	1	1179	25-793-4008-314		4		
	Boccola (Iglidur GSM-1214-10)	8	1	1179	25-850-2002-306		1		
	Vite esagonale M6x25 EN 4017 A2-70	9	1	1179	25-793-4092-303		1		
	Vite esagonale M5x10 ISO 4017 A2-70	10	1	1179	25-802-1063-480		1		
	Grano	11	1	1179	25-804-5187-480		1		
	Dado esagonale M6 DIN EN ISO 4032 A2-70	12	1	1179	25-810-2005-480		4		
	Rondella A6,4 ISO 7089 A2-70	13	1	1179	25-830-0005-480		1		
	Rondella Øe 22 / Øi 5,5	14	1	1179	25-836-0020-303		1		
715/226	Puleggia (HTD 28-5M25)	15	1	1179	25-865-0019-304		1		

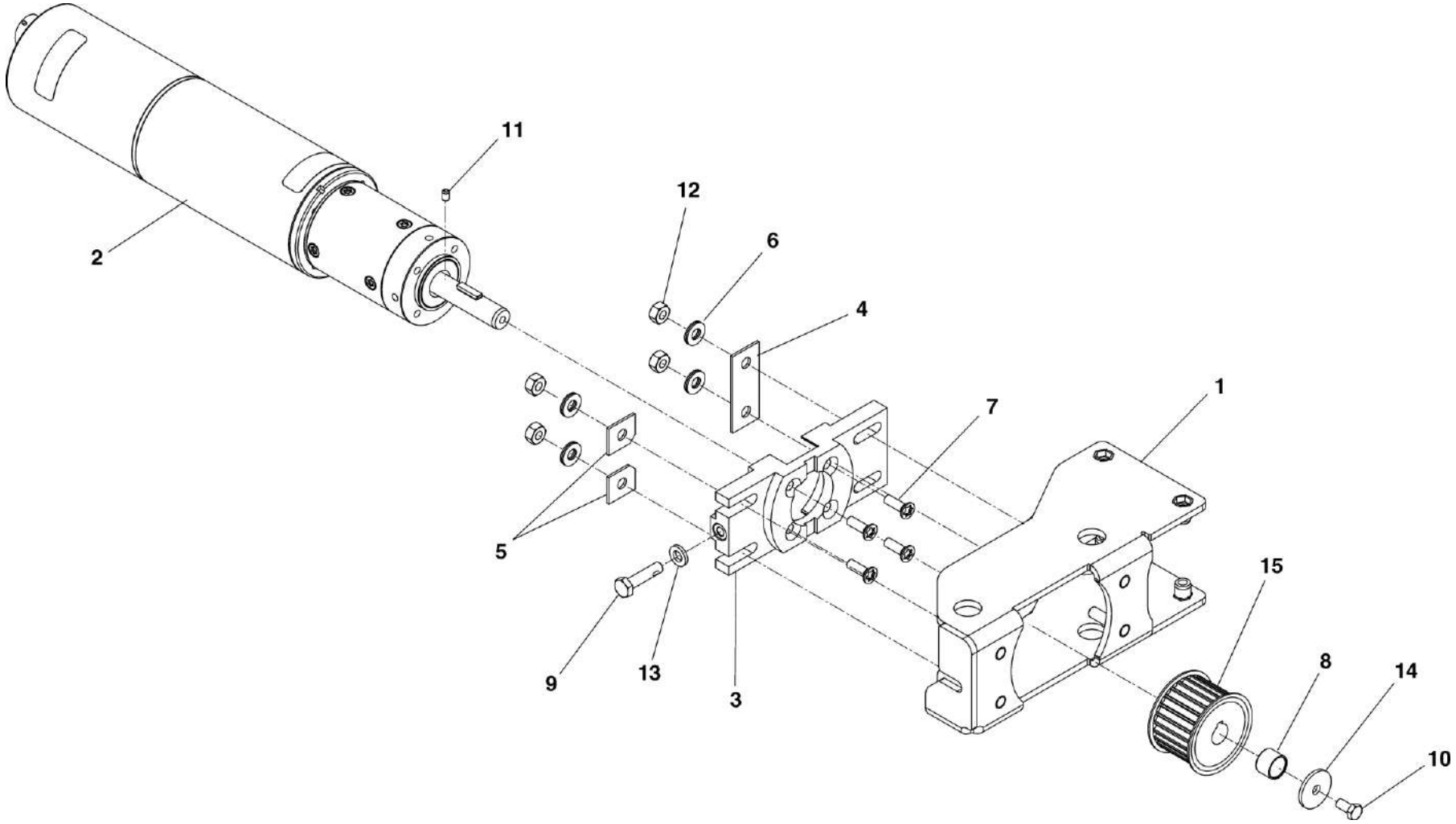

HMU BLUES HTR412/HTR312 - GRADINO SCORREVOLE PRM	ASSIEME MOTORE	N. Elenco composiz.	Cat./Progr. FS	Tavola A.2.1.1
Catalogo n. 2.05.1289		N. Disegno 25-320-0589-107		Edizione MARZO 2024

Cat. e progr. FS	DESCRIZIONE	Riferim. Sulla tavola	C.D. Fornit.	Codice ditta documento	Documento identificativo		Numero di pezzi in opera	Unità di conto	NOTE
					Numero	Segno Matr. Pos.			
a	b	c	d	e	f	g	h	i	j
	Albero motore	1	1	1179	25-321-0406-322		1		
	Supporto cuscinetto	2	1	1179	25-363-0458-301		2		
	Anello distanziale	3	1	1179	25-397-0104-301		1		
721/260	Puleggia senza filetto (HTD 20-5M-25)	4	1	1179	25-865-0020-302		2		
715/227	Puleggia (HTD 28-5M-25)	5	1	1179	25-865-0018-301		1		
715/225	Cuscinetto a sfere (2302E-2RS1)	6	1	1179	25-740-1002-304		1		
715/224	Cuscinetto radiale a sfere	7	1	1179	25-740-0009-305		1		
	Camma	8	1	1179	25-362-0831-301		1		
	Linguetta DIN 6885 A6x6x22 A2	9	1	1179	25-837-5567-480		1		
	Anello di fermo 18x1,2 DIN 471 A2-80	10	1	1179	25-834-1016-480		1		
	Anello di fermo 12x1 DIN 471 A2-70	11	1	1179	25-834-1010-480		2		
	Anello di fermo	12	1	1179	25-834-2029-480		4		
	Linguetta	13	1	1179	25-837-5506-480		2		
	Linguetta	14	1	1179	25-837-5538-480		1		
	Grano	15	1	1179	25-804-5187-480		1		
	Rondella di spessoramento 12x18x0,5 DIN 988 A2-70	16	1	1179	25-830-3245-480		2		

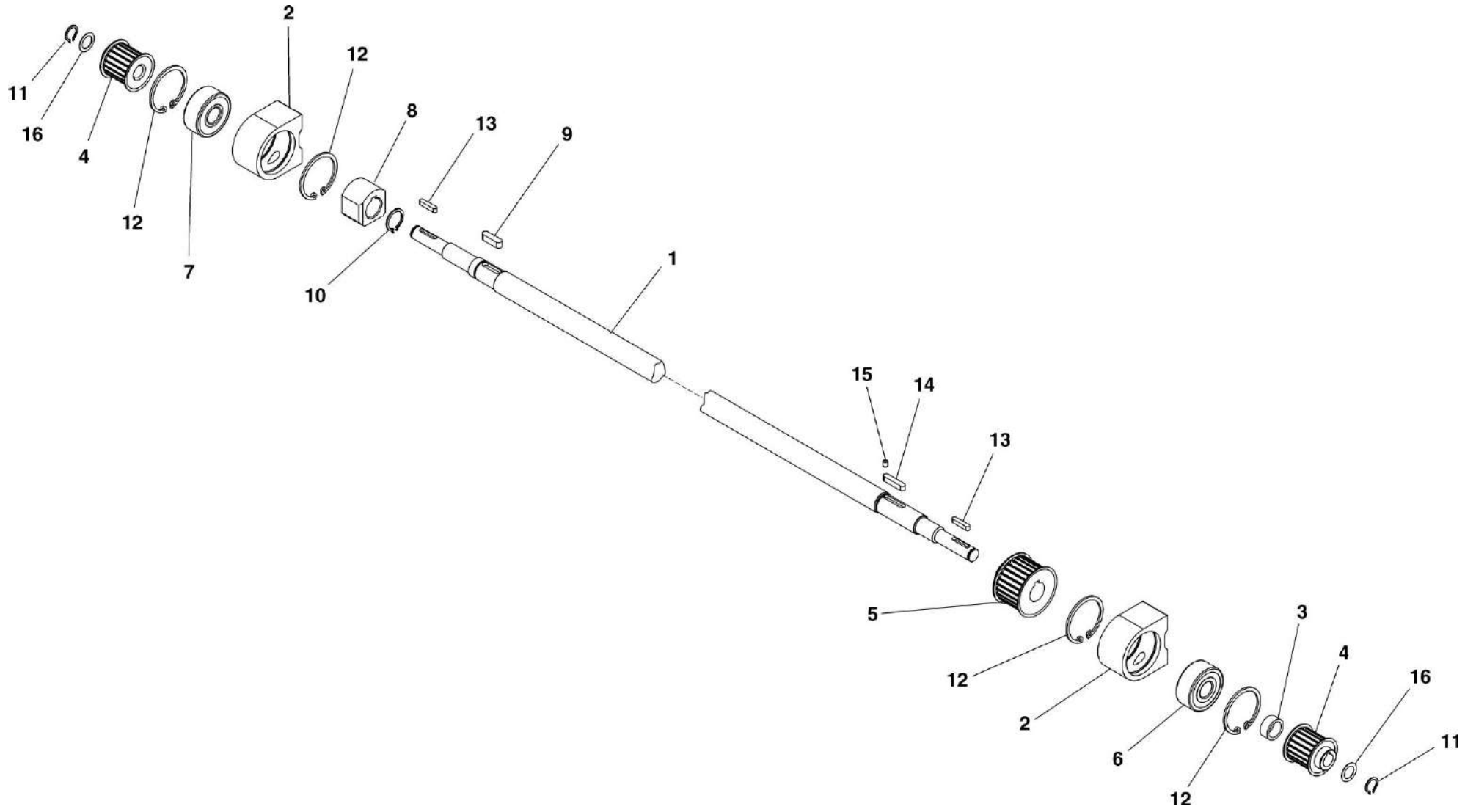

HMU BLUES HTR412/HTR312 - GRADINO SCORREVOLE PRM	ASSIEME ALBERO MOTORE	N. Elenco composiz.	Cat./Progr. FS	Tavola A.2.1.2
Catalogo n. 2.05.1289		N. Disegno 25-320-0869-301	721/259	Edizione MARZO 2024

Cat. e progr. FS	DESCRIZIONE	Riferim. Sulla tavola	C.D. Fornit.	Codice ditta documento	Documento identificativo		Numero di pezzi in opera	Unità di conto	NOTE
					Numero	Segno Matr. Pos.			
a	b	c	d	e	f	g	h	i	j
	Supporto	1	1	1179	25-363-0986-301		4		
721/262	Puleggia	2	1	1179	25-320-0874-301		2		
	Perno	3	1	1179	25-383-0602-301		2		
	Rondella di spinta	4	1	1179	25-749-0003-307		4		

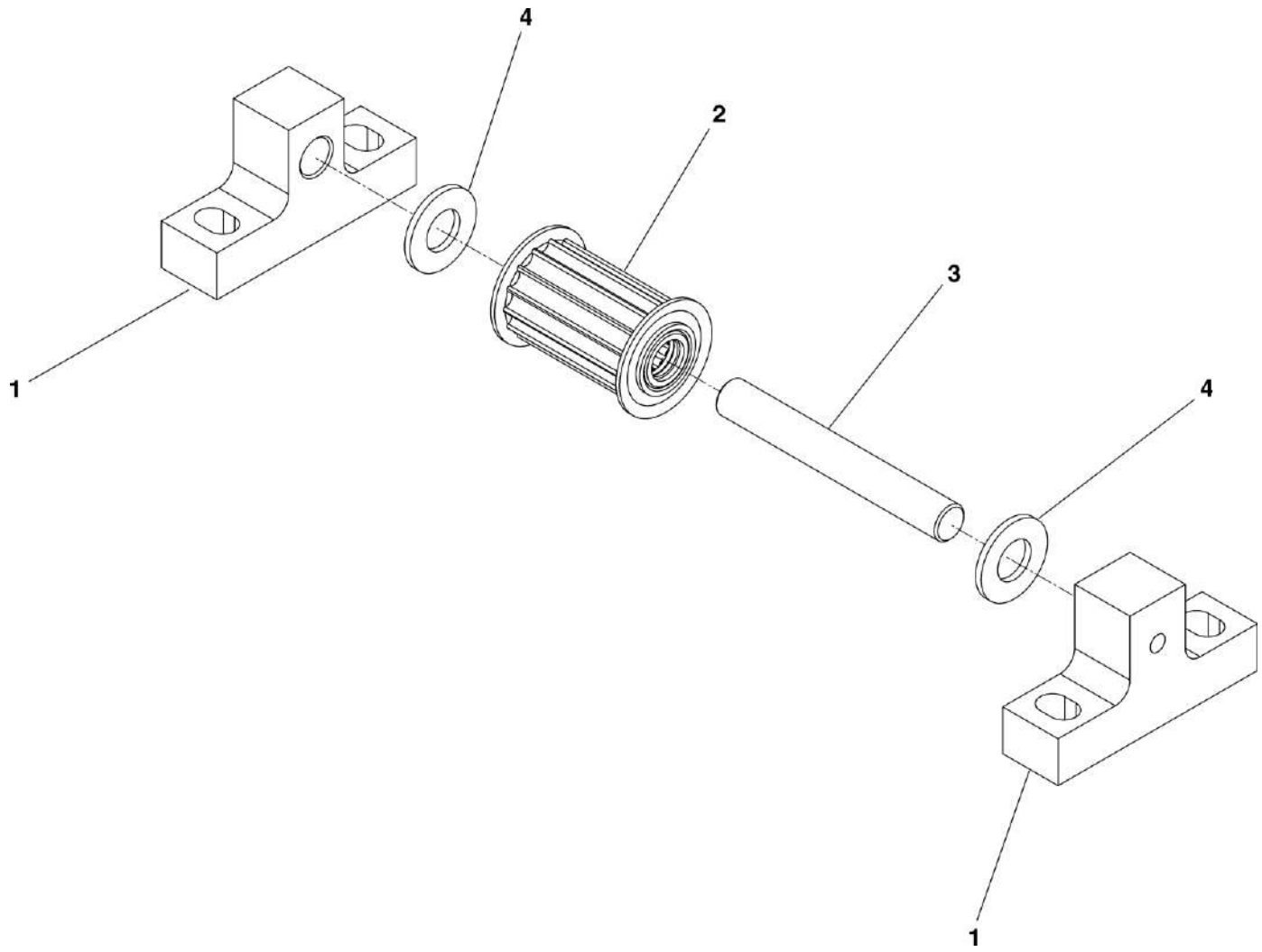

HMU BLUES HTR412/HTR312 - GRADINO SCORREVOLE PRM	ASSIEME PULEGGIA	N. Elenco composiz.	Cat./Progr. FS	Tavola A.2.2
Catalogo n. 2.05.1289		N. Disegno 25-320-0871-301		Edizione MARZO 2024

Cat. e progr. FS	DESCRIZIONE	Riferim. Sulla tavola	C.D. Fornit.	Codice ditta documento	Documento identificativo		Numero di pezzi in opera	Unità di conto	NOTE
					Numero	Segno Matr. Pos.			
a	b	c	d	e	f	g	h	i	j
	Supporto	1	1	1179	25-366-3110-301		2		
	Piastra superiore	2	1	1179	25-369-0082-301		2		
	Piastra inferiore	3	1	1179	25-369-0081-301		2		
	Vite a testa esagonale M5x30 EN 24017 A2-70	4	1	1179	25-802-1071-880		4		
	Rondella dentata NL 5 SP 254 SMO - A4	5	1	1179	25-793-4023-313		8		
	Vite a testa esagonale M5x20 EN 24017 A4-80	6	1	1179	25-802-1068-490		8		

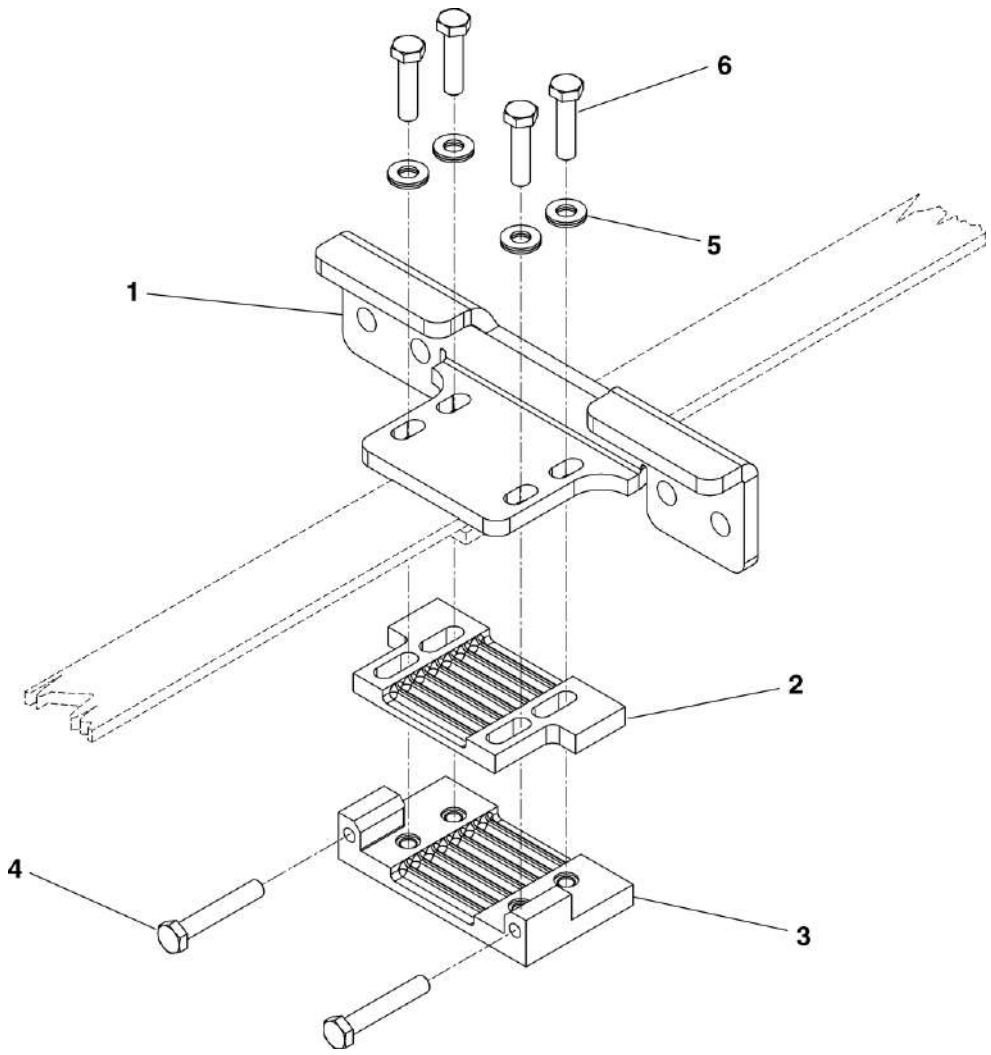

HMU BLUES HTR412/HTR312 - GRADINO SCORREVOLE PRM	ASSIEME TENDICINGHIA	N. Elenco composiz.	Cat./Progr. FS	Tavola A.2.3
Catalogo n. 2.05.1289		N. Disegno 25-326-0622-301		Edizione MARZO 2024

Cat. e progr. FS	DESCRIZIONE	Riferim. Sulla tavola	C.D. Fornit.	Codice ditta documento	Documento identificativo		Numero di pezzi in opera	Unità di conto	NOTE
					Numero	Segno Matr. Pos.			
a	b	c	d	e	f	g	h	i	j
	Lamiera di intercettazione per microinterruttore	1	1	1179	25-362-0704-301		1		
	Tubo ondulato Arnitel 8,5/11,7	2	1	1179	25-716-3002-306		Q.B.		
705/774	Interruttore a scatto lungh. cavo 650 mm	3	1	1179	25-714-0019-305		1		
	Rondella di sicurezza Ø4 inox	4	1	1179	25-793-3041-303		2		

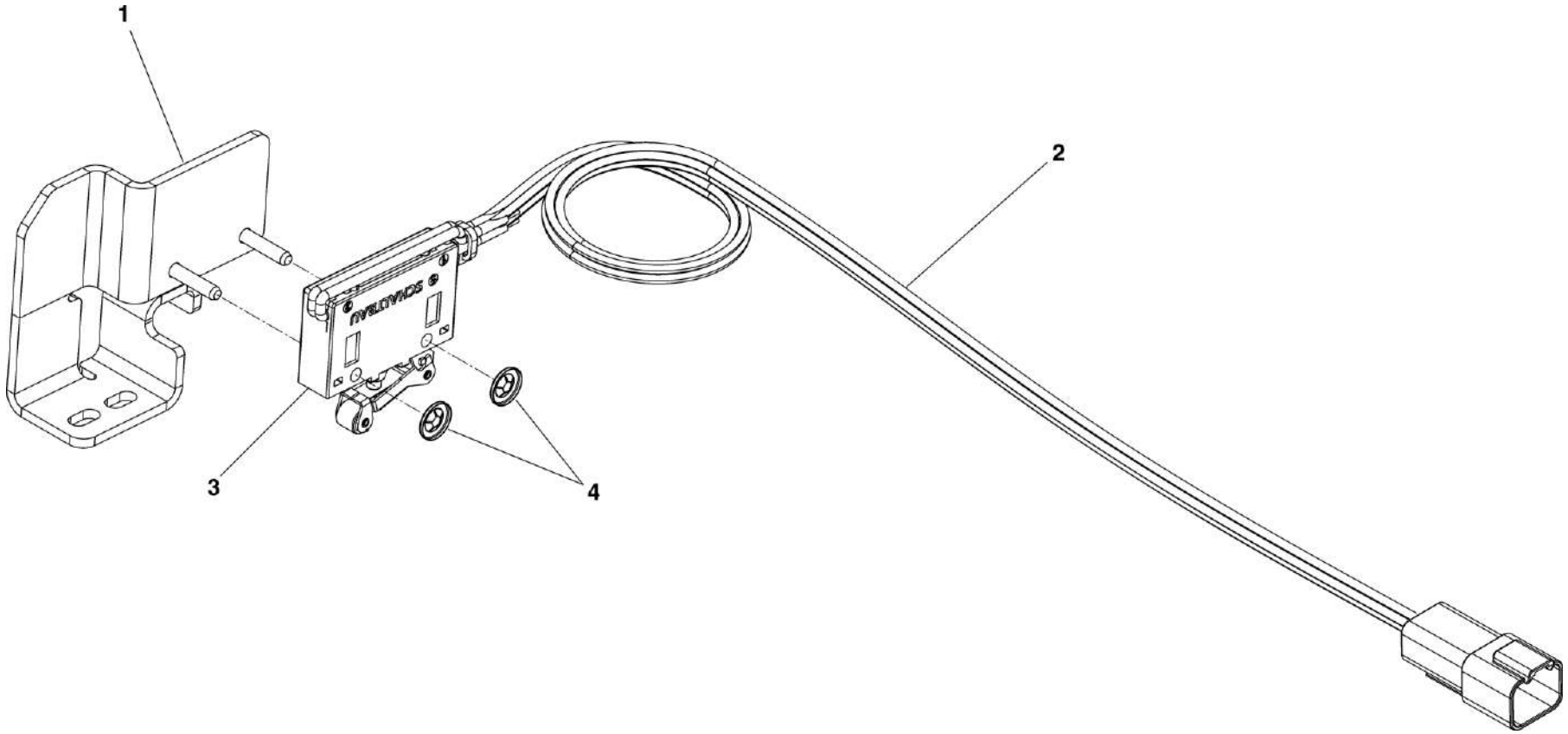

HMU BLUES HTR412/HTR312 - GRADINO SCORREVOLE PRM	ASSIEME LAMIERA DI INTERCETTAZIONE PER MICROINTERRUTTORE	N. Elenco composiz.	Cat./Progr. FS	Tavola **A.2.4**
Catalogo n. 2.05.1289		N. Disegno 25-342-0311-301		Edizione MARZO 2024

Cat. e progr. FS	DESCRIZIONE	Riferim. Sulla tavola	C.D. Fornit.	Codice ditta documento	Documento identificativo		Numero di pezzi in opera	Unità di conto	NOTE
					Numero	Segno Matr. Pos.			
a	b	c	d	e	f	g	h	i	j
	Supporto attuatore	1	1	1179	25-366-2699-101		1		
705/180	Attuatore S-GT-LN per contatto di sicurezza	2	1	1179	25-714-1010-301		1		
	Vite cilindrica M4x16 EN ISO 4762 A2-70	3	1	1179	25-800-2040-480		2		
	Rondella A4,3 DIN EN ISO 7089 A2-70	4	1	1179	25-830-0003-480		2		

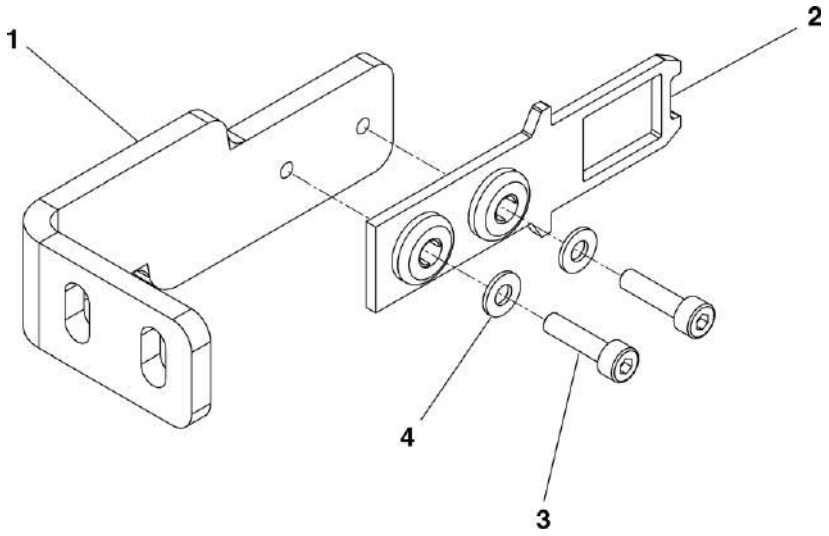

HMU BLUES HTR412/HTR312 - GRADINO SCORREVOLE PRM	ASSIEME ATTUATORE S-GT-LN	N. Elenco composiz.	Cat./Progr. FS	Tavola A.3
Catalogo n. 2.05.1289		N. Disegno 25-325-1489-101		Edizione MARZO 2024

Cat. e progr. FS	DESCRIZIONE	Riferim. Sulla tavola	C.D. Fornit.	Codice ditta documento	Documento identificativo		Numero di pezzi in opera	Unità di conto	NOTE
					Numero	Segno Matr. Pos.			
a	b	c	d	e	f	g	h	i	j
	Lamiera profilo di tenuta	1	1	1179	25-375-1236-302		1		
	Rotaia di guida	2	1	1179	25-379-0540-301		2		
	Rondella A6,4 ISO 7089 A2-70	3	1	1179	25-830-0005-480		2		
	Dado esagonale M6 DIN EN ISO 10511 A2-70	4	1	1179	25-811-3004-480		2		

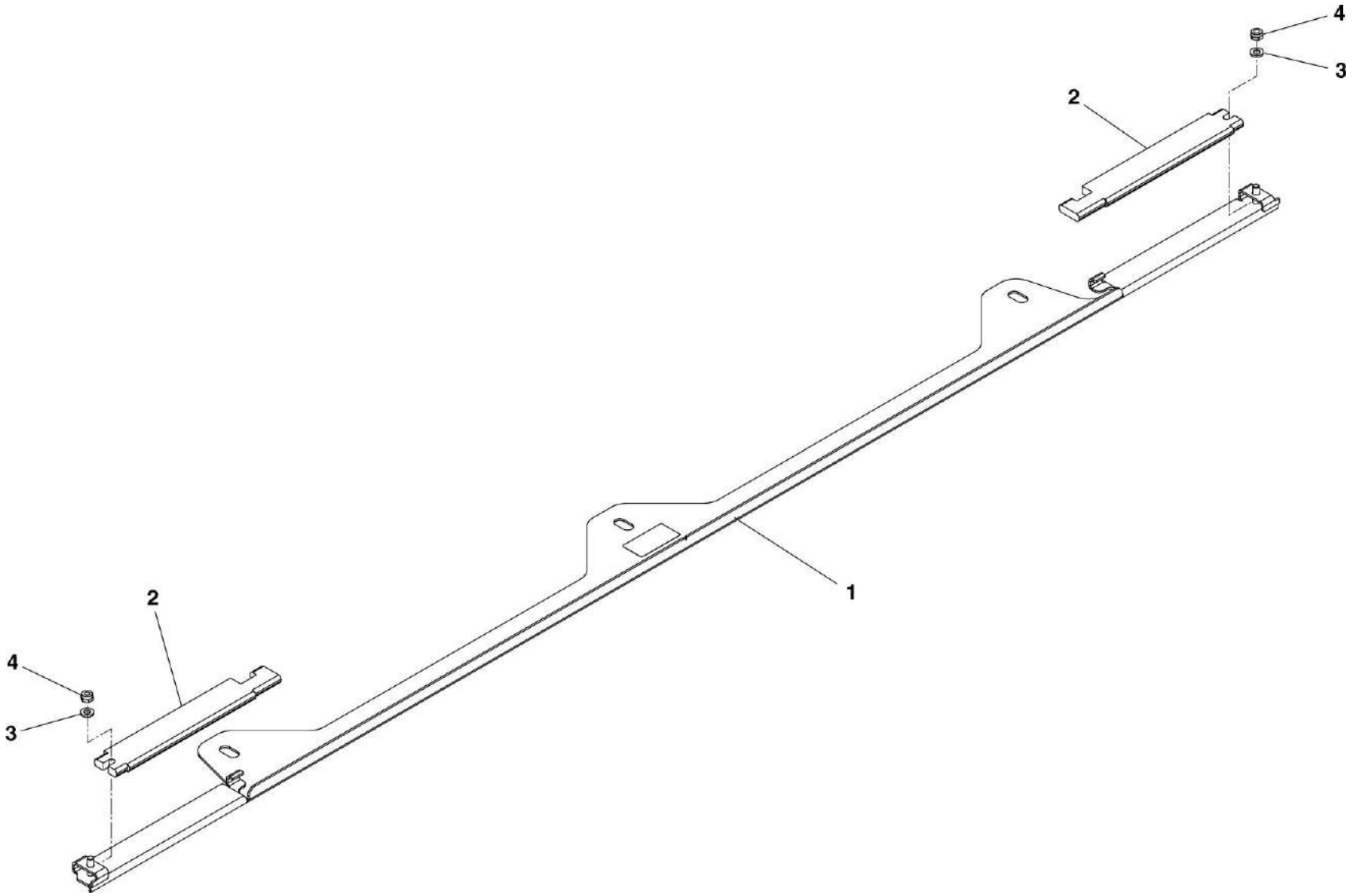

HMU BLUES HTR412/HTR312 - GRADINO SCORREVOLE PRM	LAMIERA PROFILO DI TENUTA	N. Elenco composiz.	Cat./Progr. FS	Tavola B
Catalogo n. 2.05.1289		N. Disegno 25-325-1708-301		Edizione MARZO 2024

Cat. e progr. FS	DESCRIZIONE	Riferim. Sulla tavola	C.D. Fornit.	Codice ditta documento	Documento identificativo		Numero di pezzi in opera	Unità di conto	NOTE
					Numero	Segno Matr. Pos.			
a	b	c	d	e	f	g	h	i	j
721/263	Cavo di collegamento motore	1*	1	1179	25-309-0255-451		1		Vedi Tav. C.1
721/264	Cavo di collegamento finecorsa gradino	2*	1	1179	25-309-0255-452		1		Vedi Tav. C.2
721/265	Cavo di collegamento contatto di sicurezza gradino	3*	1	1179	25-309-0255-453		1		Vedi Tav. C.3

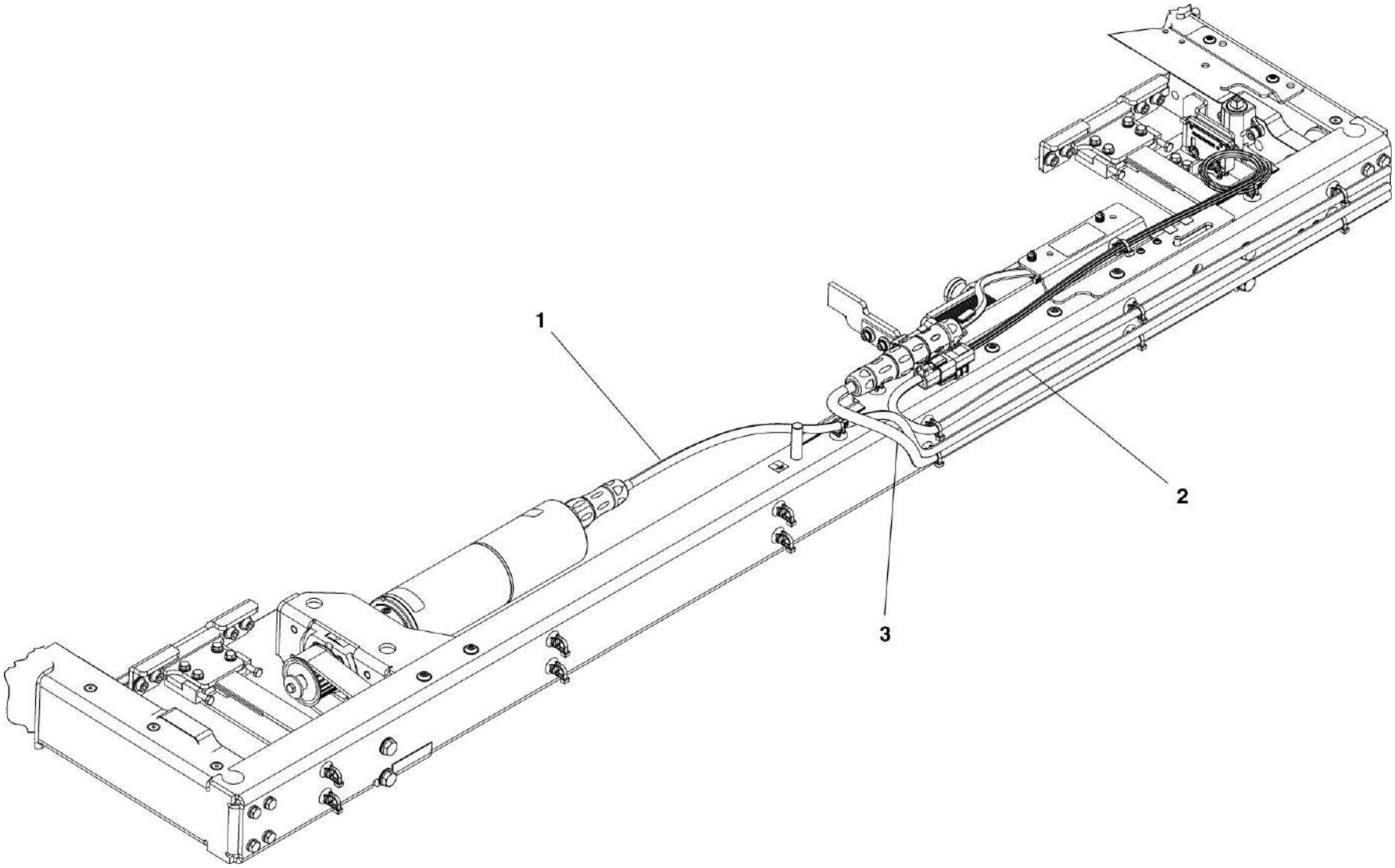

HMU BLUES HTR412/HTR312 - GRADINO SCORREVOLE PRM	CABLAGGIO	N. Elenco composiz.	Cat./Progr. FS	Tavola C
Catalogo n. 2.05.1289		N. Disegno 25-309-0255-903		Edizione MARZO 2024

Cat. e progr. FS	DESCRIZIONE	Riferim. Sulla tavola	C.D. Fornit.	Codice ditta documento	Documento identificativo		Numero di pezzi in opera	Unità di conto	NOTE
					Numero	Segno Matr. Pos.			
a	b	c	d	e	f	g	h	i	j
	Connettore femmina a 4 poli	1	1	1179	25-716-1104-308		1		
	Piastrina antistrappo 6-9 (Wago 769-413)	2	1	1179	25-716-1103-304		1		
	Etichetta identificativa Wago Mini WSB (80-87)	3	0				1		
	Etichetta identificativa "X99-11"	4	0				1		
	Cavo schermato 8x1 mm² TENUIS-TW/S EMC	5	1	1179	25-710-0049-305		6,10 m		
	Connettore 8 poli	6	1	1179	25-716-0173-301		1		
	Contatto bussola	7	1	1179	25-716-0167-301		8		

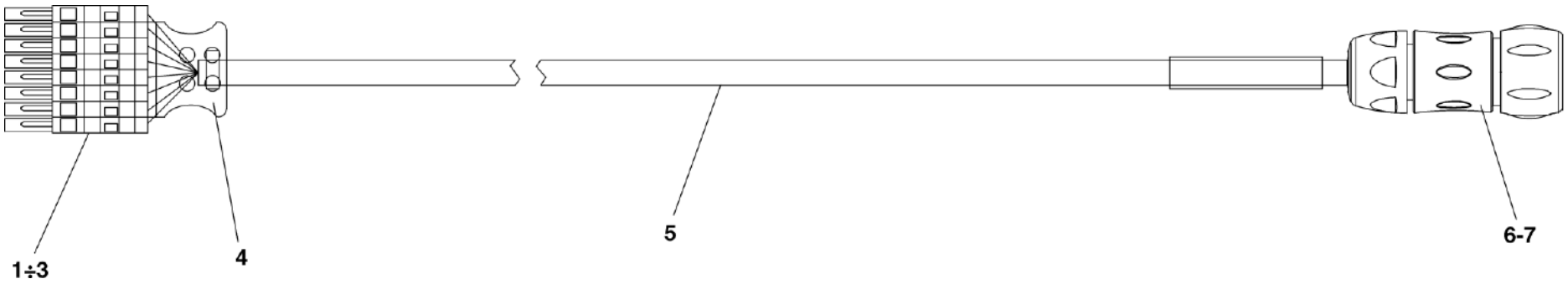

HMU BLUES HTR412/HTR312 - GRADINO SCORREVOLE PRM	CAVO DI COLLEGAMENTO MOTORE	N. Elenco composiz.	Cat./Progr. FS	Tavola C.1
Catalogo n. 2.05.1289		N. Disegno 25-309-0255-451	721/263	Edizione MARZO 2024

Cat. e progr. FS	DESCRIZIONE	Riferim. Sulla tavola	C.D. Fornit.	Codice ditta documento	Documento identificativo		Numero di pezzi in opera	Unità di conto	NOTE
					Numero	Segno Matr. Pos.			
a	b	c	d	e	f	g	h	i	j
	Connettore femmina a 4 poli	1	1	1179	25-716-1104-304		1		
	Piastrina antistrappo	2	1	1179	25-716-1103-303		1		
	Etichetta identificativa Wago Mini WSB (89-92)	3	0				1		
	Etichetta identificativa "X99-12"	4	0				1		
	Guaina 2x1,0 mm² non schermata TENUIS	5	1	1179	25-710-0050-302		6,30 m		
	Connettore femmina	6	1	1179	25-716-0056-301		1		
	Contatto bussola	7	1	1179	25-716-0016-301		4		
	Etichetta identificativa "X46"	8	0				1		

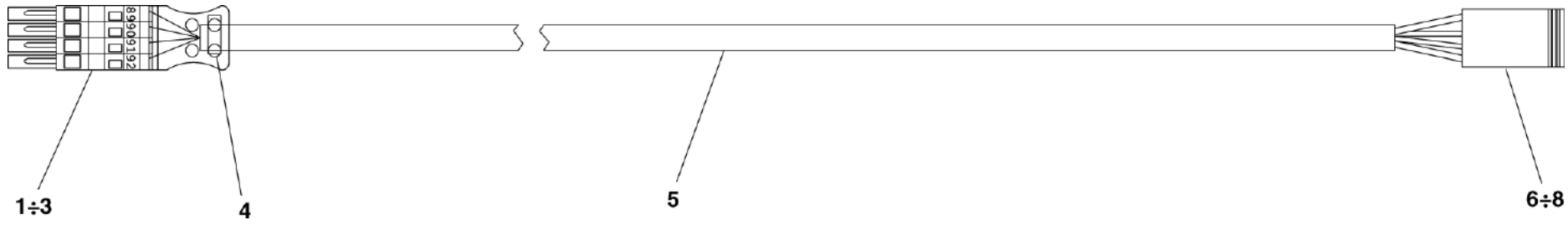

HMU BLUES HTR412/HTR312 - GRADINO SCORREVOLE PRM	CAVO DI COLLEGAMENTO FINECORSA GRADINO	N. Elenco composiz.	Cat./Progr. FS	Tavola C.2
Catalogo n. 2.05.1289		N. Disegno 25-309-0255-452	721/264	Edizione MARZO 2024

Cat. e progr. FS	DESCRIZIONE	Riferim. Sulla tavola	C.D. Fornit.	Codice ditta documento	Documento identificativo		Numero di pezzi in opera	Unità di conto	NOTE
					Numero	Segno Matr. Pos.			
a	b	c	d	e	f	g	h	i	j
	Connettore femmina a 6 poli	1	1	1179	25-716-1104-306		1		
	Piastrina antistrappo 6-9 (Wago 769-413)	2	1	1179	25-716-1103-304		1		
	Etichetta identificativa Wago Mini WSB (90-95)	3	0				1		
	Etichetta identificativa "X99-10"	4	0				1		
	Cavo 6x1 mm² TENUIS	5	1	1179	25-710-0050-303		6,30 m		
	Contatto bussola	6	1	1179	25-716-0167-301		6		
	Connettore 8 poli	7	1	1179	25-716-0173-301		1		

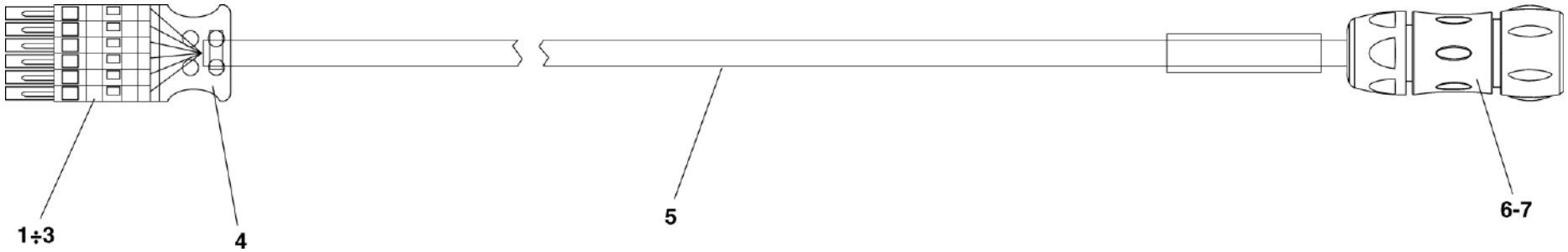

HMU BLUES HTR412/HTR312 - GRADINO SCORREVOLE PRM	CAVO DI COLLEGAMENTO CONTATTO DI SICUREZZA GRADINO	N. Elenco composiz.	Cat./Progr. FS	Tavola C.3
Catalogo n. 2.05.1289		N. Disegno 25-309-0255-453	721/265	Edizione MARZO 2024

INDICE DELLE PARTI DI RICAMBIO

INDICE DELLE PARTI DI RICAMBIO

DISEGNO DITTA	DESCRIZIONE	TAVOLA	RIFERIM.	QUANTITÀ TOTALE	CAT./PROGR.
25-309-0255-451	Cavo di collegamento motore	C	1	1	721/263
25-309-0255-452	Cavo di collegamento finecorsa gradino	C	2	1	721/264
25-309-0255-453	Cavo di collegamento contatto di sicurezza gradino	C	3	1	721/265
25-309-0255-903	Cablaggio	ALFA	4	1	
25-310-1733-301	Assieme pedana estensibile	A	1	1	721/247
25-310-1734-301	Assieme telaio	A	2	1	
25-311-2186-301	Pedana estensibile con pedata	A.1	1	1	
25-311-2187-301	Assieme fondo telaio	A.2	1	1	
25-320-0589-107	Assieme motore	A.2.1	2	1	
25-320-0869-301	Assieme albero motore	A.2.1	3	1	721/259
25-320-0871-301	Assieme puleggia	A.2	4	2	
25-320-0874-301	Puleggia	A.2.2	2	2	721/262
25-321-0406-322	Albero motore	A.2.1.2	1	1	
25-325-0656-301	Supporto Safety Switch	A.2.1	4	1	
25-325-1020-101	Supporto motore	A.2.1.1	1	1	
25-325-1489-101	Assieme attuatore S-GT-LN	A	3	1	
25-325-1674-301	Supporto doppio rullino	A.1.1	11	2	
25-325-1684-301	Supporto	A.1.1.1	1	1	
25-325-1684-301	Supporto	A.1.1.2	1	1	
25-325-1708-301	Lamiera profilo di tenuta	ALFA	2	1	
25-326-0408-313	Rullo semicircolare	A.1.1	12	1	
25-326-0409-309	Rullo semicircolare	A.1.1	13	1	
25-326-0622-301	Assieme tendicinghia	A.2	5	2	
25-335-0018-101	Finecorsa di sicurezza completo	A.1.1	5	1	721/254
25-335-0018-201	Finecorsa di sicurezza completo	A.1.1	6	1	721/255
25-339-0157-301	Assieme gradino scorrevole a scomparsa	ALFA	1	1	721/246
25-342-0305-301	Interblocco meccanico	A.1	2	1	721/234
25-342-0311-301	Assieme lamiera di intercettazione per microinterruttore	A.2	6	1	

INDICE DELLE PARTI DI RICAMBIO

DISEGNO DITTA	DESCRIZIONE	TAVOLA	RIFERIM.	QUANTITÀ TOTALE	CAT./PROGR.
25-342-0348-301	Leva messa in funzione di emergenza	A.2.1	6	1	
25-354-1343-301	Piastra di supporto	A.2	7	1	
25-358-0166-302	Guarnizione	A.1	3	1	721/248
25-362-0704-301	Lamiera di intercettazione per microinterruttore	A.2.4	1	1	
25-362-0718-301	Molla	A.2.1	5	1	
25-362-0724-301	Leva di interblocco	A.1.2	5	1	
25-362-0830-101	Leva di finecorsa	A.1.1.1	2	1	
25-362-0830-201	Leva di finecorsa	A.1.1.2	2	1	
25-362-0831-301	Camma	A.2.1.2	8	1	
25-362-0886-301	Tampone	A.1.1.1	3	1	
25-362-0886-301	Tampone	A.1.1.2	3	1	
25-363-0458-301	Supporto cuscinetto	A.2.1.2	2	2	
25-363-0845-302	Boccola	A.1	4	2	
25-363-0866-301	Alloggiamento	A.1.2	1	1	
25-363-0986-301	Supporto	A.2.2	1	4	
25-366-2699-101	Supporto attuatore	A.3	1	1	
25-366-3110-301	Supporto	A.2.3	1	2	
25-366-3111-101	Piastra	A.2	8	1	
25-366-3111-201	Piastra	A.2	9	1	
25-369-0081-301	Piastra inferiore	A.2.3	3	2	
25-369-0082-301	Piastra superiore	A.2.3	2	2	
25-370-0134-301	Piastra di arresto	A	4	1	
25-373-0067-331	Supporto molla	A.2.1	7	1	
25-373-0938-302	Piastra filettata	A	5	5	
25-373-0938-306	Piastra filettata	A	6	1	
25-373-1145-101	Piastra di adattamento	A.2.1.1	3	1	
25-373-1544-301	Piastra di supporto	ALFA	3	2	
25-373-1681-301	Supporto	A.1.1.3	1	2	
25-373-1686-102	Piastra di tenuta	ALFA	5	1	

INDICE DELLE PARTI DI RICAMBIO

DISEGNO DITTA	DESCRIZIONE	TAVOLA	RIFERIM.	QUANTITÀ TOTALE	CAT./PROGR.
25-373-1686-202	Piastra di tenuta	ALFA	6	1	
25-374-0167-301	Spessore	A.2	10	2	
25-374-0167-302	Spessore	A.2	11	2	
25-374-0232-301	Spessore	A.2.1.1	4	1	
25-374-0233-301	Spessore	A.2.1.1	5	2	
25-375-0355-301	Supporto	A.2.1	8	1	
25-375-0659-301	Spessore 2 mm	A	7	2	
25-375-0659-302	Spessore 1 mm	A	8	1	
25-375-0998-301	Spessoramento piastra di scorrimento	ALFA	15	6	
25-375-1195-101	Piastra di copertura	A.2	12	1	
25-375-1195-201	Piastra di copertura	A.2	13	1	
25-375-1196-301	Piastra	A.2	14	1	
25-375-1196-301	Piastra	A.2.1	9	1	
25-375-1203-301	Piastra per fissaggio gradino	ALFA	7	2	
25-375-1203-302	Piastra per fissaggio gradino	ALFA	8	2	
25-375-1204-301	Piastra di fissaggio	ALFA	9	2	
25-375-1236-302	Lamiera profilo di tenuta	B	1	1	
25-375-1251-301	Copertura molla	A.2.1	10	1	
25-379-0313-376	Binario di guida superiore	A.2	15	2	
25-379-0313-377	Binario di guida inferiore	A.2	16	2	
25-379-0540-301	Rotaia di guida	B	2	2	
25-383-0035-310	Anello distanziale	A.1.1.5	3	1	
25-383-0140-309	Perno	A.1.1.4	3	1	
25-383-0176-303	Perno	A.1.1.3	2	2	
25-383-0474-301	Albero per messa fuori servizio	A.1.2	3	1	
25-383-0571-303	Perno	A.1.1.5	1	1	
25-383-0602-301	Perno	A.2.2	3	2	
25-386-3007-301	Pedata	A.1.1	4	1	721/253
25-386-3024-301	Pedata	A.1.1	3	1	721/252

INDICE DELLE PARTI DI RICAMBIO

DISEGNO DITTA	DESCRIZIONE	TAVOLA	RIFERIM.	QUANTITÀ TOTALE	CAT./PROGR.
25-386-3027-301	Pedata	A.1.1	1	1	721/250
25-386-3028-301	Pedata	A.1.1	2	1	721/251
25-386-3032-101	Fianco pedana estensibile	A.1.1	7	1	
25-386-3032-201	Fianco pedana estensibile	A.1.1	8	1	
25-386-3033-301	Traversa posteriore	A.1.1	14	1	
25-386-3037-101	Estensione del gradino	A.1.1	9	1	721/256
25-386-3037-201	Estensione del gradino	A.1.1	10	1	721/257
25-386-3058-301	Telaio anteriore	A.2	17	1	
25-386-3059-101	Fianco sinistro	A.2	2	1	
25-386-3059-201	Fianco destro	A.2	3	1	
25-386-3060-301	Fondo telaio	A.2.1	1	1	
25-397-0104-301	Anello distanziale	A.2.1.2	3	1	
25-399-0110-312	Copertura antiscivolo	A.1	6	2	
25-399-0187-303	Rivestimento antiscivolo (pedata)	A.1	5	1	721/249
25-710-0027-303	Cavo di messa a terra	A.1.1.3	3	2	
25-710-0049-305	Cavo schermato 8x1 mm² TENUIS-TW/S EMC	C.1	5	6,10 m	
25-710-0050-302	Guaina 2x1,0 mm² non schermata TENUIS	C.2	5	6,30 m	
25-710-0050-303	Cavo 6x1 mm² TENUIS	C.3	5	6,30 m	
25-714-0019-305	Interruttore a scatto lungh. cavo 650 mm	A.2.4	3	1	705/774
25-714-1010-301	Attuatore S-GT-LN per contatto di sicurezza	A.3	2	1	705/180
25-714-1021-303	Safety Switch con cablaggio	A.2.1	11	1	720/357
25-715-2070-301	Motore elettrico con trasmissione 60V N=3350 U	A.2.1.1	2	1	721/261
25-716-0016-301	Contatto bussola	C.2	7	4	
25-716-0037-305	Clip	A.2.1	12	1	
25-716-0056-301	Connettore femmina	C.2	6	1	
25-716-0167-301	Contatto bussola	C.1	7	8	
25-716-0167-301	Contatto bussola	C.3	6	6	
25-716-0173-301	Connettore 8 poli	C.1	6	1	
25-716-0173-301	Connettore 8 poli	C.3	7	1	

INDICE DELLE PARTI DI RICAMBIO

DISEGNO DITTA	DESCRIZIONE	TAVOLA	RIFERIM.	QUANTITÀ TOTALE	CAT./PROGR.
25-716-1103-303	Piastrina antistrappo	C.2	2	1	
25-716-1103-304	Piastrina antistrappo 6-9 (Wago 769-413)	C.1	2	1	
25-716-1103-304	Piastrina antistrappo 6-9 (Wago 769-413)	C.3	2	1	
25-716-1104-304	Connettore femmina a 4 poli	C.2	1	1	
25-716-1104-306	Connettore femmina a 6 poli	C.3	1	1	
25-716-1104-308	Connettore femmina a 4 poli	C.1	1	1	
25-716-3002-306	Tubo ondulato Arnitel 8,5/11,7	A.2.4	2	Q.B.	
25-740-0009-305	Cuscinetto radiale a sfere	A.2.1.2	7	1	715/224
25-740-1002-304	Cuscinetto a sfere (2302E-2RS1)	A.2.1.2	6	1	715/225
25-749-0003-307	Rondella di spinta	A.2.2	4	4	
25-749-0003-309	Ralla d=20 D=36 t=1,5 -GTM-2036-015	A.1.1	15	2	
25-762-2001-310	Cinghia dentata	A.2.1	14	1	715/218
25-762-2001-323	Cinghia dentata	A.2	18	2,84 m	
25-791-9005-302	Fascetta a strappo	A	9	1	
25-791-9024-301	Passacavo con fascetta	ALFA	10	6	
25-791-9024-301	Passacavo con fascetta	A.2.1	13	7	
25-793-3041-303	Rondella di sicurezza Ø4 inox	A.2.4	4	2	
25-793-4008-314	Vite a testa svasata M5x16 Torx	A.2.1.1	7	4	
25-793-4023-313	Rondella dentata NL 5 SP 254 SMO - A4	A.2	19	4	
25-793-4023-313	Rondella dentata NL 5 SP 254 SMO - A4	A.2.3	5	8	
25-793-4023-314	Rondella dentata NL 6 SP SS - A4	A	10	12	
25-793-4023-314	Rondella dentata NL 6 SP SS - A4	A.2	21	12	
25-793-4023-314	Rondella dentata NL 6 SP SS - A4	A.2.1.1	6	4	
25-793-4023-315	Rondella dentata NL 8 SP 254 SMO - A4	A.1.1	16	22	
25-793-4023-315	Rondella dentata NL 8 SP 254 SMO - A4	A.2	23	8	
25-793-4023-315	Rondella dentata NL 8 SP 254 SMO - A4	A.2.1	15	4	
25-793-4023-319	Rondella dentata NL 6 SS - A4	A.1	7	2	
25-793-4047-324	Vite a testa flangiata M5x12 Torx A2-70	A.2	25	2	
25-793-4047-328	Vite a testa flangiata M8x25 A2-70 Tuflok	ALFA	12	3	

INDICE DELLE PARTI DI RICAMBIO

DISEGNO DITTA	DESCRIZIONE	TAVOLA	RIFERIM.	QUANTITÀ TOTALE	CAT./PROGR.
25-793-4047-332	Vite a testa flangiata M4x16 A2-70 Torx	A.2.1	17	2	
25-793-4047-339	Vite a testa flangiata M6x20 A2-70 Torx	A.2.1	18	7	
25-793-4047-406	Vite a testa flangiata M5x16 A2-70 Tuflok	ALFA	11	4	
25-793-4092-303	Vite esagonale M6x25 EN 4017 A2-70	A.2.1.1	9	1	
25-800-2040-480	Vite cilindrica M4x16 EN ISO 4762 A2-70	A.3	3	2	
25-800-2076-480	Vite cilindrica M5x45 EN ISO 4762 A2-70	A.2.1	19	4	
25-800-2101-480	Vite cilindrica M6x20 EN ISO 4762 A2-70	A	11	10	
25-800-2101-490	Vite cilindrica M6x30 DIN 912 A2-70	A.1	8	2	
25-800-2102-480	Vite cilindrica M6x25 ISO 4762 A2-70	A	12	2	
25-801-5062-880	Vite M5x10 ISO 1064 A2-70	A.2	26	46	
25-801-5068-480	Vite a testa svasata	A.1.1	17	8	
25-802-1063-480	Vite esagonale M5x10 ISO 4017 A2-70	A.1.2	6	1	
25-802-1063-480	Vite esagonale M5x10 ISO 4017 A2-70	A.2.1.1	10	1	
25-802-1066-480	Vite M5x16 EN ISO 4017 A2-70	A.2	20	4	
25-802-1068-490	Vite a testa esagonale M5x20 EN 24017 A4-80	A.2.3	6	8	
25-802-1071-880	Vite a testa esagonale M5x30 EN 24017 A2-70	A.2.3	4	4	
25-802-1100-490	Vite M6x25 EN 24017 A2-70	A.2	27	8	
25-802-1128-480	Vite a testa esagonale M8x20 EN 24017 A2-70	A.2.1	16	4	
25-802-1139-490	Vite a testa esagonale M8x65 EN 24017 A4-80	A.1.1	18	22	
25-802-1158-480	Vite M10x20 DIN 933 A2-70	A.1.1	24	2	
25-802-1158-480	Vite M10x20 DIN 933 A2-70	A.1.1.3	4	2	
25-804-5187-480	Grano	A.2.1.1	11	1	
25-804-5187-480	Grano	A.2.1.2	15	1	
25-810-2005-480	Dado esagonale M6 DIN EN ISO 4032 A2-70	A.1.1	19	2	
25-810-2005-480	Dado esagonale M6 DIN EN ISO 4032 A2-70	A.1.1.1	4	1	
25-810-2005-480	Dado esagonale M6 DIN EN ISO 4032 A2-70	A.1.1.2	4	1	
25-810-2005-480	Dado esagonale M6 DIN EN ISO 4032 A2-70	A.2	22	20	
25-810-2005-480	Dado esagonale M6 DIN EN ISO 4032 A2-70	A.2.1.1	12	4	
25-810-2006-480	Dado esagonale M8 DIN EN ISO 4032 A2-70	A.2	24	8	

INDICE DELLE PARTI DI RICAMBIO

DISEGNO DITTA	DESCRIZIONE	TAVOLA	RIFERIM.	QUANTITÀ TOTALE	CAT./PROGR.
25-810-2007-480	Dado esagonale M10 DIN EN ISO 4032 A2-70	A.1.1	21	2	
25-810-2008-480	Dado esagonale M12 DIN EN ISO 4032 A2-70	A.1.1	25	2	
25-811-3003-480	Dado esagonale M5 DIN EN ISO 10511 A2-70	A.2.1	20	4	
25-811-3004-480	Dado esagonale M6 DIN EN ISO 10511 A2-70	B	4	2	
25-830-0003-480	Rondella A4,3 DIN EN ISO 7089 A2-70	A.3	4	2	
25-830-0005-480	Rondella A6,4 ISO 7089 A2-70	A.2	28	16	
25-830-0005-480	Rondella A6,4 ISO 7089 A2-70	A.2.1.1	13	1	
25-830-0005-480	Rondella A6,4 ISO 7089 A2-70	B	3	2	
25-830-3099-480	Rondella di supporto S20x28x1 DIN 988 A2-70	A.1.1.3	5	8	
25-830-3245-480	Rondella di spessoramento 12x18x0,5 DIN 988 A2-70	A.2.1.2	16	2	
25-830-3365-480	Rondella 18x25x0,5 DIN 988	A.1.1.4	1	1	
25-830-8005-480	Rondella DIN EN ISO 7093 5,3 A2	A.1.2	7	1	
25-830-8005-480	Rondella DIN EN ISO 7093 5,3 A2	A.2.1	21	4	
25-830-8009-480	Rondella DIN EN ISO 7093 10,5 A2	A.1.1	22	2	
25-830-8010-480	Rondella DIN EN ISO 7093 - 12 - A2-70	A.1.1	26	2	
25-831-3010-480	Rondella elastica 10 DIN 6796 A2	A.1.1	23	4	
25-831-3010-480	Rondella elastica 10 DIN 6796 A2	A.1.1.3	6	2	
25-834-1010-480	Anello di fermo 12x1 DIN 471 A2-70	A.2.1.2	11	2	
25-834-1015-480	Anello di fermo 17x1 DIN 471 A2-80	A.1.1.4	2	1	
25-834-1016-480	Anello di fermo 18x1,2 DIN 471 A2-80	A.2.1.2	10	1	
25-834-1018-480	Anello di fermo 20x1,2 DIN 471	A.1.1.3	7	4	
25-834-2029-480	Anello di fermo	A.2.1.2	12	4	
25-836-0020-303	Rondella Øe 22 / Øi 5,5	A.2.1.1	14	1	
25-836-4001-354	O-ring 15x1,5 mm	A.1.2	2	1	
25-837-5506-480	Linguetta	A.2.1.2	13	2	
25-837-5538-480	Linguetta	A.2.1.2	14	1	
25-837-5567-480	Linguetta DIN 6885 A6x6x22 A2	A.2.1.2	9	1	
25-840-1168-460	Spina cilindrica 5M6x18 DIN EN ISO 2338	A.1.2	4	1	
25-840-1171-460	Perno	A.2.1	22	1	

INDICE DELLE PARTI DI RICAMBIO

DISEGNO DITTA	DESCRIZIONE	TAVOLA	RIFERIM.	QUANTITÀ TOTALE	CAT./PROGR.
25-840-1219-460	Perno	A.1.1.1	5	1	
25-840-1219-460	Perno	A.1.1.2	5	1	
25-850-0042-309	Cuscinetto radente Iglidur FSM 1820-20	A.1.1.4	4	1	705/178
25-850-0042-311	Boccola Iglidur H1SM-2023-20	A.1.1.3	8	2	721/258
25-850-2002-306	Boccola (Iglidur GSM-1214-10)	A.2.1.1	8	1	
25-850-3002-373	Boccola con flangia (GFM-0809-12)	A.1.1.1	6	2	
25-850-3002-373	Boccola con flangia (GFM-0809-12)	A.1.1.2	6	2	
25-861-1006-301	Rotella	A.1.1.3	9	4	705/177
25-861-1006-301	Rotella	A.1.1.4	5	1	705/177
25-861-1006-301	Rotella	A.1.1.5	2	1	705/177
25-865-0018-301	Puleggia (HTD 28-5M-25)	A.2.1.2	5	1	715/227
25-865-0019-304	Puleggia (HTD 28-5M25)	A.2.1.1	15	1	715/226
25-865-0020-302	Puleggia senza filetto (HTD 20-5M-25)	A.2.1.2	4	2	721/260
25-881-1011-302	Paracolpi di gomma D=15 H=5 L=35 M6	A.1.1	20	2	715/238
25-951-0476-001	Protezione bordo U9,5x6,5 (PVC+ST)	A.2.1	23	0,16 m	
	Etichetta identificativa "X46"	C.2	8	1	
	Etichetta identificativa "X99-10"	C.3	4	1	
	Etichetta identificativa "X99-11"	C.1	4	1	
	Etichetta identificativa "X99-12"	C.2	4	1	
	Etichetta identificativa Wago Mini WSB (80-87)	C.1	3	1	
	Etichetta identificativa Wago Mini WSB (89-92)	C.2	3	1	
	Etichetta identificativa Wago Mini WSB (90-95)	C.3	3	1	
	Rondella dentellata NL 12 SS 254 SMO - A4	ALFA	14	10	
	Vite a testa esagonale M12x40 10.9 EN 24017	ALFA	13	10	

INDICE DELLE CATEGORIE

INDICE DELLE CATEGORIE

CAT./PROGR.	DISEGNO DITTA	DESCRIZIONE	TAVOLA	RIFERIM.	QUANTITÀ TOTALE
705/177	25-861-1006-301	Rotella	A.1.1.3	9	4
705/177	25-861-1006-301	Rotella	A.1.1.4	5	1
705/177	25-861-1006-301	Rotella	A.1.1.5	2	1
705/178	25-850-0042-309	Cuscinetto radente Iglidur FSM 1820-20	A.1.1.4	4	1
705/180	25-714-1010-301	Attuatore S-GT-LN per contatto di sicurezza	A.3	2	1
705/774	25-714-0019-305	Interruttore a scatto lungh. cavo 650 mm	A.2.4	3	1
715/218	25-762-2001-310	Cinghia dentata	A.2.1	14	1
715/224	25-740-0009-305	Cuscinetto radiale a sfere	A.2.1.2	7	1
715/225	25-740-1002-304	Cuscinetto a sfere (2302E-2RS1)	A.2.1.2	6	1
715/226	25-865-0019-304	Puleggia (HTD 28-5M25)	A.2.1.1	15	1
715/227	25-865-0018-301	Puleggia (HTD 28-5M-25)	A.2.1.2	5	1
715/238	25-881-1011-302	Paracolpi di gomma D=15 H=5 L=35 M6	A.1.1	20	2
720/357	25-714-1021-303	Safety Switch con cablaggio	A.2.1	11	1
721/234	25-342-0305-301	Interblocco meccanico	A.1	2	1
721/246	25-339-0157-301	Assieme gradino scorrevole a scomparsa	ALFA	1	1
721/247	25-310-1733-301	Assieme pedana estensibile	A	1	1
721/248	25-358-0166-302	Guarnizione	A.1	3	1
721/249	25-399-0187-303	Rivestimento antiscivolo (pedata)	A.1	5	1
721/250	25-386-3027-301	Pedata	A.1.1	1	1
721/251	25-386-3028-301	Pedata	A.1.1	2	1
721/252	25-386-3024-301	Pedata	A.1.1	3	1
721/253	25-386-3007-301	Pedata	A.1.1	4	1
721/254	25-335-0018-101	Finecorsa di sicurezza completo	A.1.1	5	1
721/255	25-335-0018-201	Finecorsa di sicurezza completo	A.1.1	6	1
721/256	25-386-3037-101	Estensione del gradino	A.1.1	9	1
721/257	25-386-3037-201	Estensione del gradino	A.1.1	10	1
721/258	25-850-0042-311	Boccola Iglidur H1SM-2023-20	A.1.1.3	8	2
721/259	25-320-0869-301	Assieme albero motore	A.2.1	3	1
721/260	25-865-0020-302	Puleggia senza filetto (HTD 20-5M-25)	A.2.1.2	4	2
721/261	25-715-2070-301	Motore elettrico con trasmissione 60V N=3350 U	A.2.1.1	2	1

INDICE DELLE CATEGORIE

CAT./PROGR.	DISEGNO DITTA	DESCRIZIONE	TAVOLA	RIFERIM.	QUANTITÀ TOTALE
721/262	25-320-0874-301	Puleggia	A.2.2	2	2
721/263	25-309-0255-451	Cavo di collegamento motore	C	1	1
721/264	25-309-0255-452	Cavo di collegamento finecorsa gradino	C	2	1
721/265	25-309-0255-453	Cavo di collegamento contatto di sicurezza gradino	C	3	1

ELENCO DITTE RICHIAMATE NEL CATALOGO

ELENCO DITTE RICHIAMATE NEL CATALOGO

N. CODICE	DENOMINAZIONE RAGIONE SOCIALE	RAPPRESENTANTE	INDIRIZZO
0	Da commercio		
1	SCHALTBAU BODE GmbH		Ochshäuser Straße, 14 - 34123 Kassel (Germania)